NUMBER C-176770

三角法(3rd ANGLE PROJECTION)

METRIC

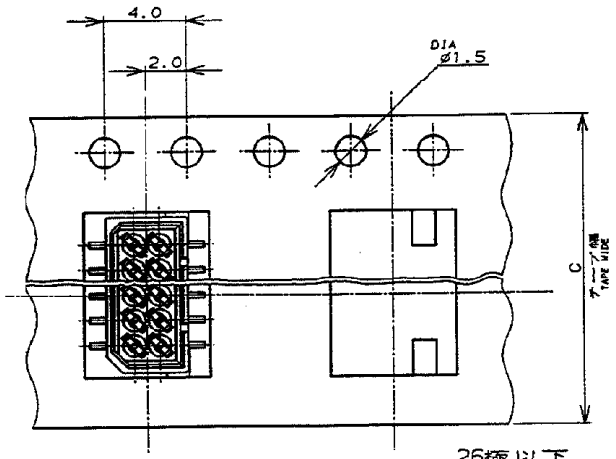

26極以下
26 Pos. AND LESS

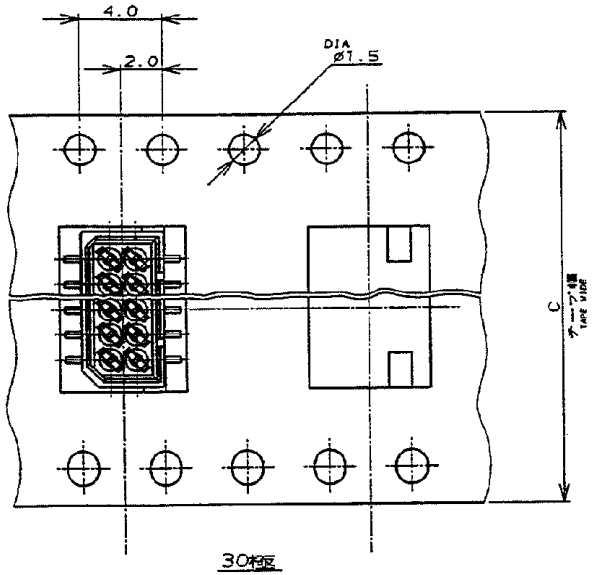

30極
30 Pos.

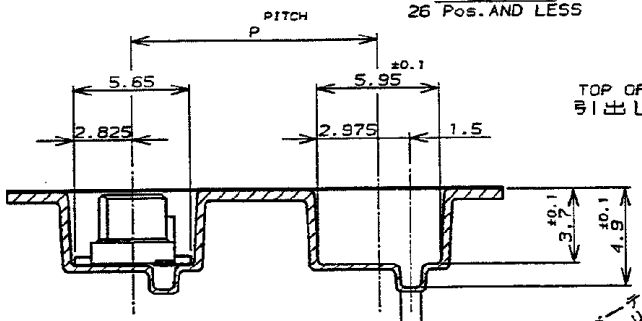

Fig-1

TOP OF REEL
引出し方向

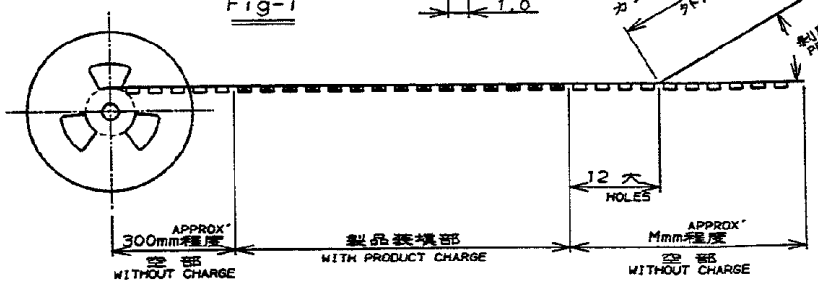

注記

1. 包装規格：107-5123-1

NOTE

1. PACKAGING SPEC: 107-5123-1

2 OBSOLETE PARTS: OBSOLETE CIS STREAMLINING PER D.RENAUD/D.SINISI

W2	W1	M	P	C	巻数 (ケタ) QTY/REEL	極数 Pos.	エンボステープ型番 EMBOSS TAPE P/N	コネクタ型番 (ハウジング) CONNECTOR P/N (L/P)	リール巻コネクタ型番 TAPING P/N
37	34	↑	↑	32	↑	30	3-912050-0	6- ↑ -0	5- ↑ -0
↑	↑			↑		26	3-912052-6	5-	-6	5-	-6
						24	2- ↑ -6	5-	-4	5-	-4
						22	2-	-5	5-	-2	5-	-2
29	26	600	12	24	1000	16	720999-9	4-176768-6	4-176770-6

OBSOLETE

単位：mm DIMENSIONS IN MM. DO NOT SCALE PRINT

PRINT DIST

LTR	変更 (REVISION RECORD)	DR	CHK	DATE
B	ECR-16-003360	WL	SY	MAR7
A1	REV PER ECO-10-000444	KK	AEG	JAN 10
A	30極用図追加 J-1589	S.K		11/6 '90
0	作成 J-12769	S.K	J.T	11/6 '90

Copyright ©19 年 日本エー・エム・ピー株式会社
Copyright ©19__ AMP (Japan), LTD. ALL RIGHTS RESERVED.

AMP 日本エー・エム・ピー株式会社 Tokyo, Japan

電線許容範囲 (WIRE RANGE) mm² (AWG -)
被覆外径 (INSULATION DIA.) - mmø
材料 (MATERIAL) —
仕上 (FINISH) —

名称 (NAME) エンボステープ 1.25 F-P コネクタ (基板対基板接続用) 2列仕様 リセヘッダーアッセンブリ 基板垂直取付型 (V) サーフェイスマウント タイプ 基板位置決め用ボス無-リア低背型
ON TAPAND EMBOSSED 1.25 F-P CONNECTOR (B-TO-B) DOUBLE ROW REC NOR ASS'Y CO SMT TYPE WITHOUT BOSS -LOWPROFILE TYPE

一般公差 (GENERAL TOLERANCE)
10以下：±0.2
10を超え 30以下：±0.25
30を超え 100以下：±0.3
角度：±3°

DR. S.KANEKI 11/6'90	DE. J.TANIGAWA	
CHK. J.TANIGAWA 11/6'90	APP. S.KIKUCHI 11/6'90	

SIZE	LOC	番号 (No.)
B	J	C-176770

尺度 (SCALE)	REV.	SHEET
—	B	1 OF 1

(CUSTOMER DRAWING) 参考図面

AMP-J REV. 10/'83

Mouser Electronics

Authorized Distributor

Click to View Pricing, Inventory, Delivery & Lifecycle Information:

TE Connectivity:

5-176770-4