NICHT VERMASSTE KANTEN SIND NICHT MAßSTÄBLICH

ÄNDERUNGEN DIE DEM TECHNISCHEN FORTSCHRITT DIENEN, BEHALTEN WIR UNS VOR

REV.	ÄNDERUNG	DATUM	NAME
D3	REVISED PER ECR-19-004697	29MAY2019	DL

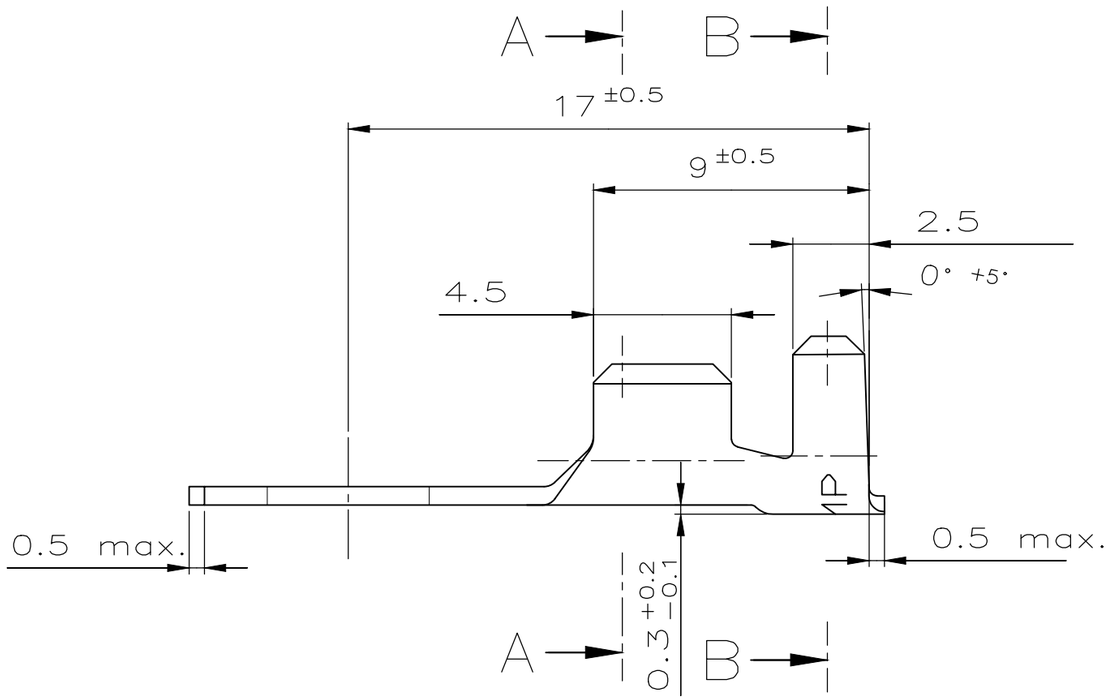

Schnitt A–A

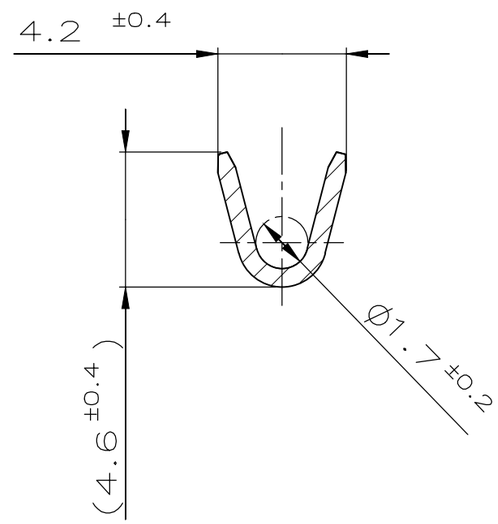

Schnitt B–B

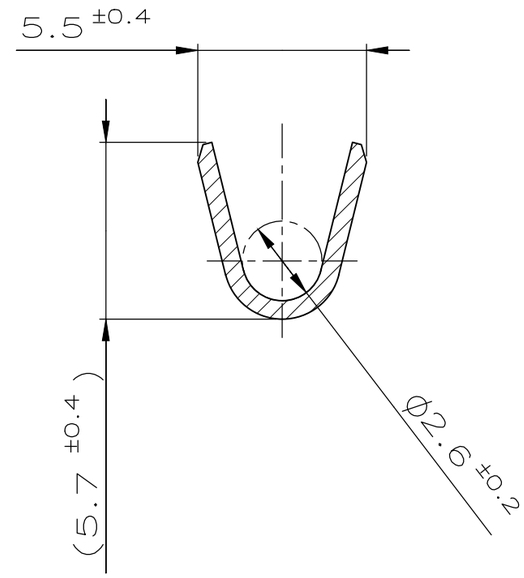

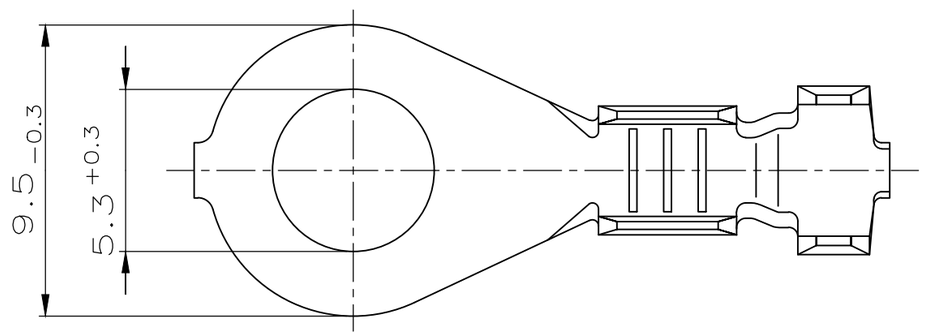

△1 OBSOLETE PARTS: OBSOLETE CIS STREAMLINING PER D.RENAUD/D.SINISI

DRAHTGRößENBEREICH: >1 – 2.5mm²
ISOLATIONS–Ø: 2.2 – 3.0mm

CRIMPFORMEN

LEITER: F – CRIMP
ISOLATION: üBERLAPPUNGSCRIMP

	EINZELAUSFüHRUNG	BANDWARE	STüCK	BENENNUNG EINZELTEIL	WERKSTOFF	OBERFLÄCHE / FARBE
	347525-3	346101-3		RING TERMINAL	CuSn4	TIN PLATED
	347525-2	346101-2		Ringzunge A5-2.5	CuSn4	blank
OBSOLETE	~~347525-1~~ △1	~~346101-1~~	–	Ringzunge A5-2.5	CuZn30	blank

BESTELL–NR.

GEZ. 14–Nov–96 R.Schäfer

GEPR. 15–Nov–96 U.Münk

ZEICHNUNG GüLTIG AB .....

TE Connectivity

BENENNUNG: RINGZUNGE A5 – 2.5 ähnlich DIN 46225

K

NICHT TOLERIERTE MASSE: ± 0.3 ± –

FORMAT: A3

ZEICHNUNGS–NR.: 346101

MASSTAB: 5:1

BLATT: 1 VON 1

REV.: D3

NUMMER 346101

VERWENDET FüR –

CAD–ORIGINAL ZEICHNUNG NICHT ÄNDERN

LOC A1

DIST –

WAR NR. –

PASSEND ZU –

AMP–EN–554 REV 9–93