版数 REV.	年月日 DATE	DCN NO.	変更内容 DESCRIPTION	製図 DR.	担当 CHK.	査閲 APPD.	承認 APPD.
2	11.Jul.2005	057778	SHAPE CHANGE 形状変更	S.IIDA	H.HASHIMOTO		T.Totani

図面番号(DRAWING NO.) SJ101632

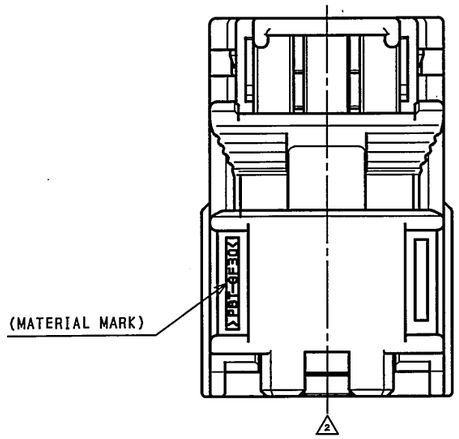

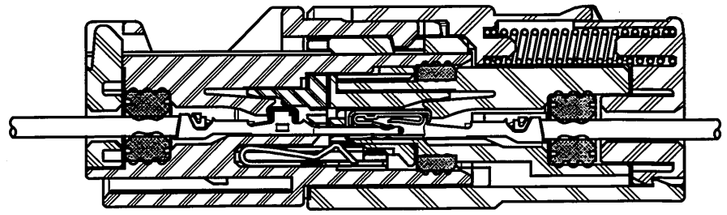

MATED CONDITION(REF.)
嵌合状態図(参考)

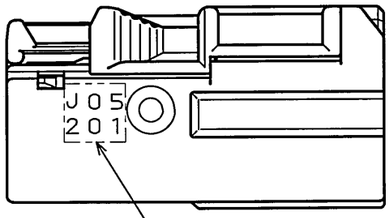

NOTE 1

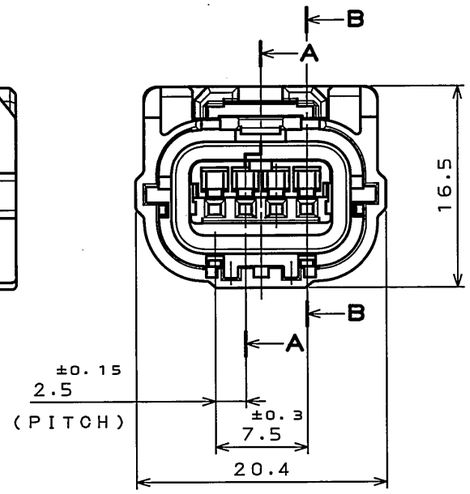

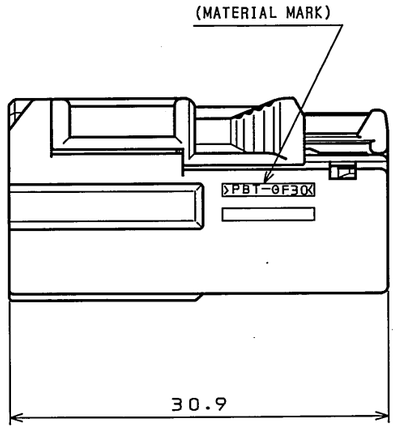

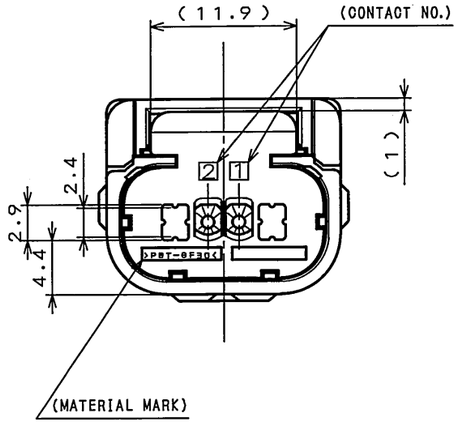

特別管理品目
SPECIAL CONTROL ITEM
MX(SRS)

NOTE1.ASSEMBLY LOT NUMBER.
注1.組立ロット番号を表す.

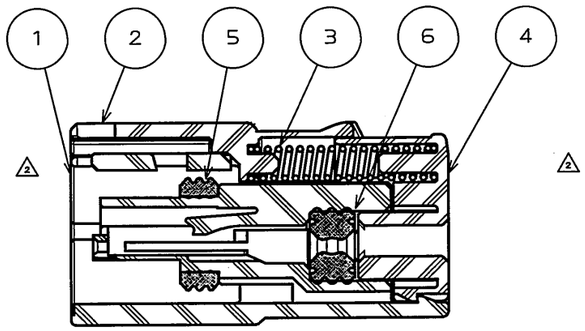

SECT. A-A

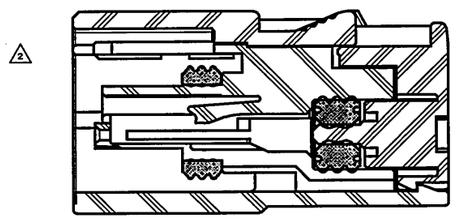

SECT. B-B

符号 NO.	名称 DESCRIPTION	個数 QTY.	材料 MATERIAL	仕上 FINISH	備考 REMARKS
6	GROMMET	1	SIR	—	COLOR:GREEN
5	SEAL RING	1	SIR	—	COLOR:GREEN
4	REAR COVER	1	PBT-GF30	—	COLOR:BLACK
3	SPRING	1	SUS	—	—
2	SLIDER	1	PBT-GF30	—	COLOR:BLACK
1	INSULATOR	1	PBT-GF30	—	COLOR:YELLOW

仕様書(SPECIFICATION)
JACS-10220
JAHL-10220

一般公差(GENERAL TOLERANCE)

寸法(DIMENSION)	角度(ANGLES)
. ±0.8	X° ±
.X ±0.4	X°X'±
.XX ±0.1	
.XXX±	

第1版(ORIGINAL DATE) 4.Feb.2005

製図 DR.	H.HASHIMOTO
担当 CHK.	M.WATANABE
査閲 APPD.	—
承認 APPD.	A.OONO Y.HIROSE

尺度(SCALE) 2:1
シリーズ(SERIES) MX36
名称(TITLE) MX36002SQ3
SOCKET HOUSING
質量(MASS)

日本航空電子工業株式会社
JAPAN AVIATION ELECTRONICS INDUSTRY, LTD.

図面番号(DRAWING NO.) SJ101632
版数(REV.) 2
SIZE A3

JAE-CONNECTOR.COM
Reference Only

JAE CONNECTOR DIV. PROPRIETARY.
COPYRIGHT (C) 2005, JAPAN AVIATION ELECTRONICS INDUSTRY, LTD.

DOF-0-212E(03.08)

0 10 20 30 40 50 60 70 80 90 100

Mouser Electronics

Authorized Distributor

Click to View Pricing, Inventory, Delivery & Lifecycle Information:

JAE Electronics:

MX36002SQ3