THIS DRAWING IS UNPUBLISHED.
VERTRAULICHE UNVEROEFFENTLICHTE ZEICHNUNG
© COPYRIGHT 2013

RELEASED FOR PUBLICATION JUL 20 13
FREI FUER VEROEFFENTLICHUNG

ALL RIGHTS RESERVED.
ALLE RECHTE VORBEHALTEN

MATED WITH:
PASSEND ZU: SEE NOTE 7

LOC	DIST
A1	–

PROJEKT NR.: –

REVISIONS
AENDERUNGEN

P	LTR	DESCRIPTION BESCHREIBUNG	DATE	DWN	APVD
	A	NEW DRAWING	02JUL2013	NP	FE

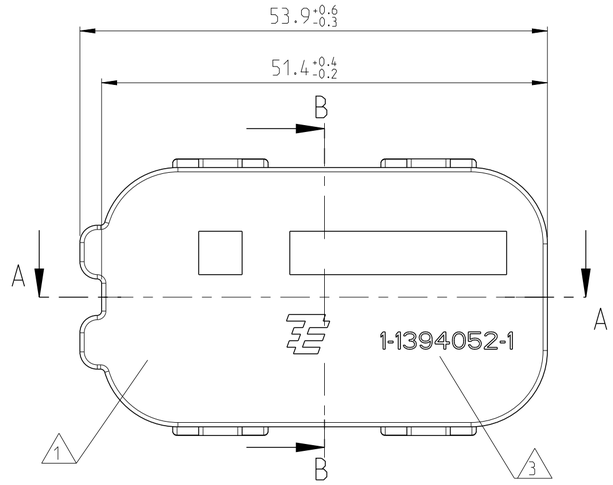

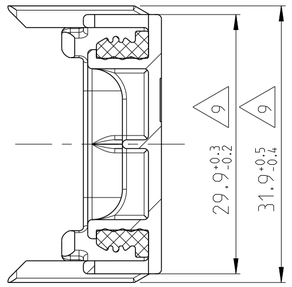

SECTION **B-B**
Schnitt

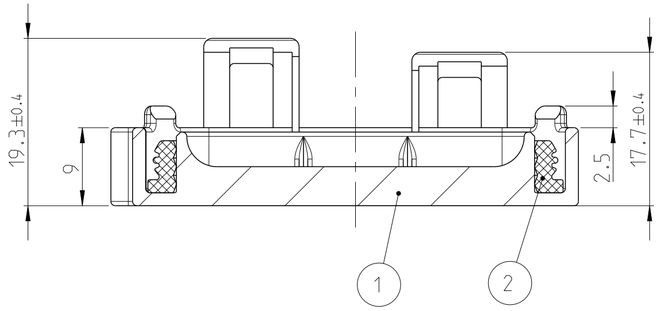

SECTION **A-A**
Schnitt

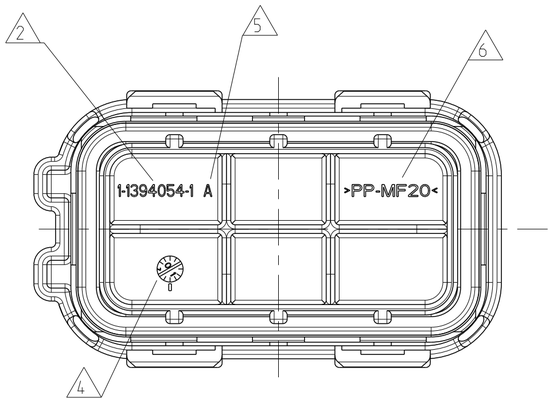

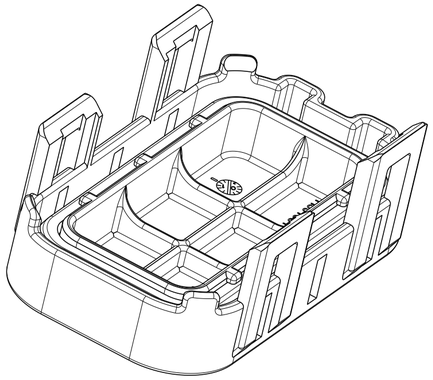

NOTES
Bemerkungen

1. TE CONNECTIVITY PRODUCT IDENTIFIER
   TE Connectivity Warenzeichen
2. TE CONNECTIVITY SINGLE PART NO. OF POS. 1
   TE Connectivity PN von Pos. 1
3. TE CONNECTIVITY ORDER NO. ASS'Y
   TE Connectivity Bestell-Nr. Zusammenbau
4. PRODUCTION DATE OF POS. 1
   Produktionsdatum von Pos. 1
5. REVISION STATUS OF POS. 1
   Aenderungsstand von Pos. 1
6. MATERIAL MARKING OF POS. 1 ACC. TO VDA 260
   Werkstoffkennzeichnung von Pos. 1 nach VDA 260
7. FITS TO INTERFACE DRAWING 114-18085-030 (FOR SEALED CONNECTION 21POS.)
   Passend zu Ausfuehrungsvorschrift 114-18085-030 (fuer gedichteten Anschluss 21polig)
8. BULK PACKAGING IN CORRUGATED BOX
   Schuettgut in Versandkarton
9. WARPAGE TO -1mm (DIM. 29.9) / TO -2mm (DIM. 31.9) FROM NOMINAL DIMENSION PERMITTED
   Verzug bis -1mm (Mass 29.9) und bis -2mm (Mass 31.9) vom Nennmass zulaessig

TE ORDER-NO. TE Bestell-Nr.	REV.	POS.	QTY Stueck	MAT.	WEIGHT Gewicht	COLOUR Farbe	DESCRIPTION Beschreibung	REV.
1-1394052-1	A	2	1	MVQ	1.7g	ORANGE orange	SEAL Dichtung	A
		1	1	PP-MF20	6.1g	BLACK schwarz	COVER, 21POS. Verschlusskappe, 21polig	A

THIS DRAWING IS A CONTROLLED DOCUMENT.
DIESES ZEICHNUNGSDOKUMENT WIRD DURCH AMP INCORPORATED KONTROLLIERT.
AENDERUNGEN, DIE DEM TECHNISCHEN FORTSCHRITT DIENEN, SIND VORBEHALTEN.
DEN JEWEILS LETZTGUELTIGEN AENDERUNGSSTAND ERFAHREN SIE AUF ANFRAGE.

DIMENSIONS: MASSEINHEITEN: mm

TOLERANCES UNLESS OTHERWISE SPECIFIED: ALLGEMEINTOLERANZEN
ACC. TO 15080/5 / ACC. TO DIN16901-40
0 PLC ±
1 PLC ±
2 PLC ±
3 PLC ±
4 PLC ±
ANGLES/WINKEL ±2°

MATERIAL: SEE PARTS LIST s. Stueckliste
FINISH/OBERFLAECHE/FARBE: SEE PARTS LIST s. Stueckliste

DWN 02JUL2013 N. Pfaffmann
CHK 03JUL2013 F. Eltrop
APVD 03JUL2013 C. Eberwein
PRODUCT SPEC PRODUKTSPEZ. –
APPLICATION SPEC VERARBEITUNGSSPEZ. –
WEIGHT GEWICHT 7.8g

TE Connectivity

NAME
SEALING COVER, 21POS.
Verschlusskappe, gedichtet, 21polig
–

SIZE A2 | CAGE CODE | DRAWING NO ZEICHNUNGS-NR. C-1394052 | RESTRICTED TO NUR FUER –

CUSTOMER DRAWING /KUNDENZEICHNUNG | SCALE MASSSTAB 2:1 | SHEET BLATT 1 OF VON 1 | REV A

1471-9 (3/11)

Mouser Electronics

Authorized Distributor

Click to View Pricing, Inventory, Delivery & Lifecycle Information:

TE Connectivity:

1394052-1