THIS DRAWING IS UNPUBLISHED
VERTRAULICH UNVERÖFFENTLICHTE ZEICHNUNG
© COPYRIGHT 2004 -
RELEASED FOR PUBLICATION
FREI FÜER VEROEFFENTLICHUNG
ALL RIGHTS RESERVED.
ALLE RECHTE VORBEHALTEN.

MATED WITH:
PASSEND ZU:
SEE NOTES

SECONDARY LOCKING IN LOCKED POSITION
Zweite Kontaktsicherung in Endraststellung

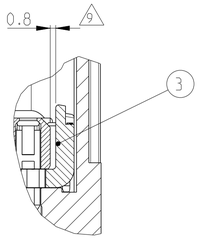

SECONDARY LOCKING IN PRE LOCKED POSITION
Zweite Kontaktsicherung in Vorraststellung

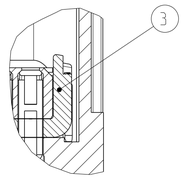

FURTHER CODING
weitere Kodierung

CODE C
Kodierung

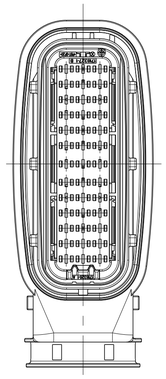

CODE B
Kodierung

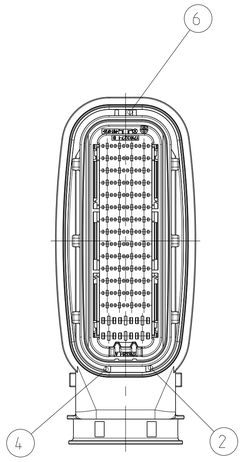

CONNECTOR 62POS. INCL. COVER, ADAPTER AND FIXING SLIDE
Steckverbinder 62pol. mit Kappe, Adapter und Befestigungsschieber

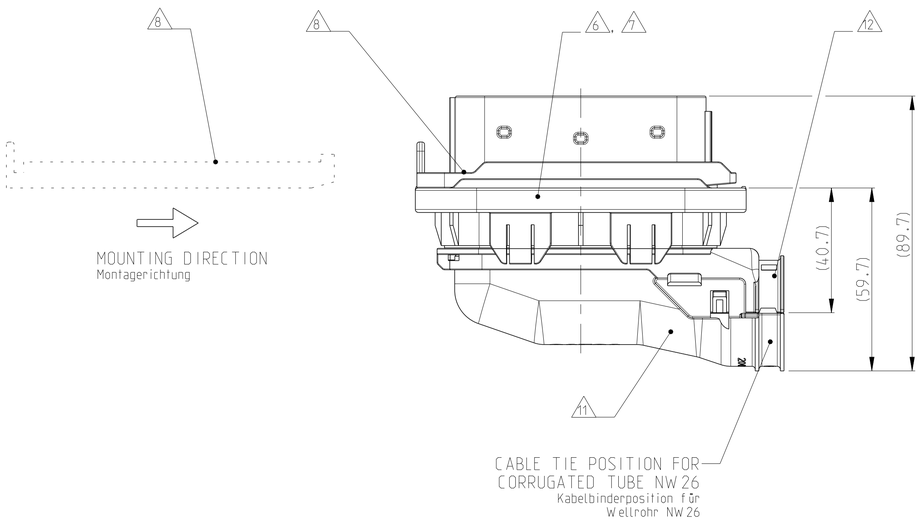

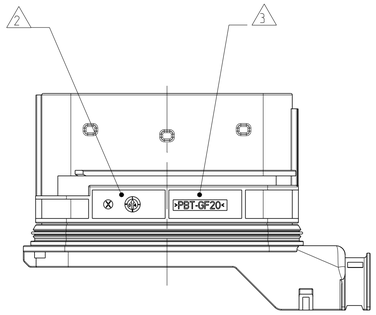

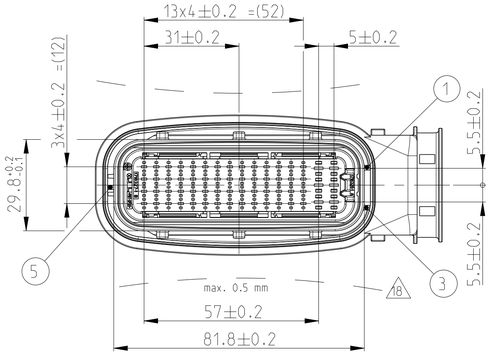

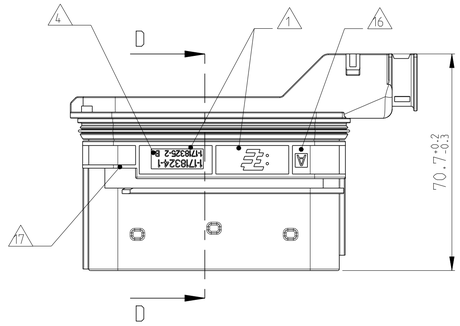

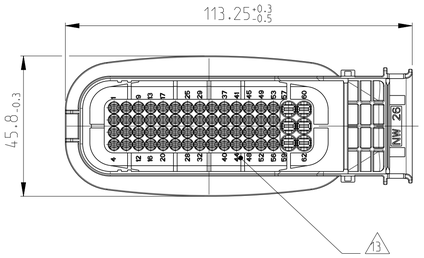

NOTES
Bemerkungen

1. TE CONNECTIVITY NUMBER AND LOGO
   TE CONNECTIVITY Nummer und Logo
2. PRODUCTION DATE
   Produktionsdatum
3. MATERIAL MARKING ACC.TO — VDA 260
   Werkstoffkennzeichnung nach
4. LETTER-INSERT FOR THE REVISION STATUS OF THE MOULD
   ACTUAL STATUS: SEE TABLE
   Schriftsatz für Änderungszustand des Werkzeuges
   Aktueller Status: siehe Tabelle
5. FITS TO TE CONNECTIVITY COUNTERPART AMP MCP1.5/2.8 RECEPTACLE HOUSING, 62POS. 1-1418883-1, 2-1418883-1
   Passend zu TE CONNECTIVITY Gegenstecker AMP MCP1.5/2.8 Buchsengehäuse, 62pol. 1-1418883-1, 2-171883-1
6. FITS TO TE CONNECTIVITY ADAPTER FOR METAL BRACKET 1718329-1
   Passend zu TE CONNECTIVITY Adapter für Metallhalter 1718329-1
7. FITS TO TE CONNECTIVITY INTERFACE DRAWING 114-18638
   Passend zu TE CONNECTIVITY Ausführungsvorschrift 114-18638
8. MOUNTING WITH FIXING SLIDE 1718328-1
   Montage mit Befestigungs-Schieber 1718328-1
9. SLIDING DISTANCE OF SECONDARY LOCKING
   Verschiebeweg der zweiten Kontaktsicherung
10. DESIGNED FOR CORRUGATED TUBE NW26
    Ausgelegt für Wellrohr NW26
11. MATED WITH COVER TE CONNECTIVITY NO. 1418882
    Passend zu Kappe TE CONNECTIVITY Nr.: 1418882
12. MAX. CABLE TIE WIDTH: 5mm
    max. Kabelbinderbreite: 5mm
13. CAVITY NUMBERING
    Kammerbezeichnung
14. CAVITIES MATED WITH TAB 2.8 x 0.8 MM (SWS)
    SEE PRODUCT GROUP DRAWING
    TE CONNECTIVITY NO.: 1355052
    MAX. WIRESIZE: 2.5mm² FLR
    AWG 12 TXL
    Kontaktkammer passend für Flachstecker 2.8 x 0.8 mm (EDS)
    siehe Produkt-Gruppenzeichnung
    TE CONNECTIVITY Nr.: 1355052
    max. Drahgrößenbereich: 2.5mm² FLR
    AWG 12 TXL
15. CAVITIES MATED WITH TAB 1.6 x 0.6 MM (SWS)
    SEE PRODUCT GROUP DRAWING
    TE CONNECTIVITY NO.: 1355055
    MAX. WIRESIZE: 1.5mm² FLR
    AWG 17 TXL
    Kontaktkammer passend für Flachstecker 1.6 x 0.6 mm (EDS)
    siehe Produkt-Gruppenzeichnung
    TE CONNECTIVITY Nr.: 1355055
    max. Drahgrößenbereich: 1.5mm² FLR
    AWG 17 TXL
16. CODING MARKING
    Kodierungskennzeichnung
17. POLARIZATION
    Polarisierung
18. WARPAGE TO . . . . PERMITTED
    Verzug zulässig bis . . . .
19. MALFUNCTION CAUSED BY LACQUER IS NOT COVERED BY TE CONNECTIVITY WARRANTY
    Funktionsbeeinträchtigung durch Lackieren liegt nicht im Einfluss und Gewährleistungsumfang von TE CONNECTIVITY
20. LAYER PACKAGING IN CORRUGATED BOX
    Lagenverpackung im Versandkarton

SECTION D-D
Schnitt

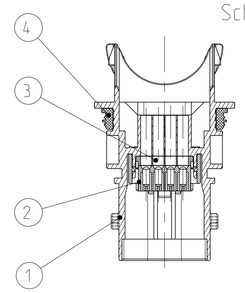

DELIVERY CONDITIONS:
Lieferzustand:

2nd LOCKING DEVICE IN PRE LOCKED POSITION
2. Kontaktsicherung in Vorraststellung

CODING A AS SHOWN
Kodierung A wie gezeigt

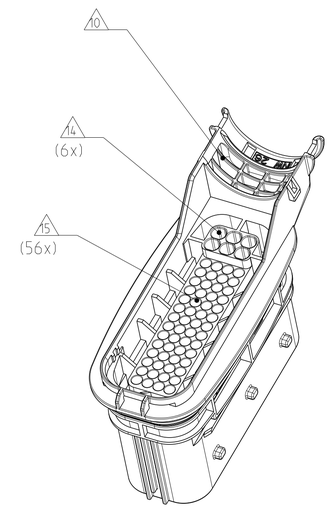

LOC	DIST
A1	-

PROJEKT NR.: EGATN03168

REVISIONS
ÄNDERUNGEN

P	LTR	DESCRIPTION BESCHREIBUNG	DATE	DWN	APVD
	C1	REVISED PER ECO-11-005150	30MAR2011	RK	HMR
	C2	NOTE 15 WIRE SIZE ADAPTED ALSO SEE PCN E-13-004677	14MAR2013	AS	FE
	D	TWO WINDOWS ADDED IN CABLE OUTLET. SEE PCN E-13-012197	06NOV2013	NP	CE

3-1718324-1 (62POS)	C	D	1	SILICONE	ORANGE orange	SEAL Dichtung	A	4
			1	PBT-GF30	YELLOW gelb	SEC. LOCKING DEVISE. 62POS zweite Kontaktsicherung. 62pol	A	3
			1	PBT-GF20	Black schwarz	CAVITY BLOCK. 62POS Kammerblock. 62pol	B	2
			1	PBT-GF20	LIGHT BLUE hellblau	TAB HOUSING. 62POS. CODE C Flachsteckergehaeuse. 62pol. Kodierung C	C	1
2-1718324-1 (62POS)	B	D	1	SILICONE	ORANGE orange	SEAL Dichtung	A	4
			1	PBT-GF30	YELLOW gelb	SEC. LOCKING DEVISE. 62POS zweite Kontaktsicherung. 62pol	A	3
			1	PBT-GF20	Black schwarz	CAVITY BLOCK. 62POS Kammerblock. 62pol	B	2
			1	PBT-GF20	GREY grau	TAB HOUSING. 62POS.. CODE B Flachsteckergeh.. 62pol.. Kodierung B	C	1
1-1718324-1 (62POS)	A	D	1	SILICONE	ORANGE orange	SEAL Dichtung	A	4
			1	PBT-GF30	YELLOW gelb	SEC. LOCKING DEVISE. 62POS zweite Kontaktsicherung. 62pol	A	3
			1	PBT-GF20	BLACK schwarz	CAVITY BLOCK. 62POS Kammerblock. 62pol	B	2
			1	PBT-GF20	Black schwarz	TAB HOUSING. 62POS.. CODE A Flachsteckergeh.. 62pol.. Kodierung A	C	1
ORDER-NO. Bestell-Nr.	CODE Kodierung	REV.	QTY Anzahl	MAT.	COLOUR Farbe	DESCRIPTION Beschreibung	REV.	ITEM

THIS DRAWING IS A CONTROLLED DOCUMENT.

DIMENSIONS: MASSEINHEITEN: mm

TOLERANCES UNLESS OTHERWISE SPECIFIED: ALLGEMEINTOLERANZEN ACC. TO ISO 8015 ACC. TO DIN 16901/ISO
0 PLC ±
1 PLC ±
2 PLC ±
3 PLC ±
4 PLC ±
ANGLES/WINKEL ±2°

MATERIAL: SEE TABLE siehe Tabelle

FINISH/OBERFLÄCHE/FARBE: SEE TABLE siehe Tabelle

DWN 18FEB2004 F.Eltrop
CHK 18FEB2004 Ch.Eberwein
APVD 22JUL2010 Ch.Eberwein
PRODUCT SPEC PRODUKTSPEZ. 108-18946
APPLICATION SPEC VERARBEITUNGSSPEZ. 114-18660
WEIGHT GEWICHT 80 g

TE Connectivity

NAME 1.5/2.8MM TAB HOUSING 62pol. .SEALED.
1.5/2.8mm Flachsteckergehaeuse. 62pol.. gedichtet

SIZE A1 | CAGE CODE 00779 | DRAWING NO ZEICHNUNGS-NR. C-1718324 | RESTRICTED TO NUR FUER -

Customer Drawing /KUNDENZEICHNUNG | SCALE MASSSTAB 1:1 | SHEET BLATT 1 OF VON 1 | REV D

4805 (3/11)

Mouser Electronics

Authorized Distributor

Click to View Pricing, Inventory, Delivery & Lifecycle Information:

TE Connectivity:

3-1718324-1