THIS DRAWING IS UNPUBLISHED. RELEASED FOR PUBLICATION 2012
© COPYRIGHT 2012 TE Connectivity ALL RIGHTS RESERVED.

LOC	DIST
FM	-

REVISIONS

P	LTR	DESCRIPTION	DATE	DWN	APVD
	A1	EG00-2020-99	18OCT1999	-	-
	A2	ECR-12-011992	11JUL2012	GB	SzG
	A3	Drawing update. ECR-15-002210	25FEB2015	GB	SzG
	A4	ECR-16-009474	21JUL2016	LSz	GB

-1 wie gezeichnet
AS SHOWN

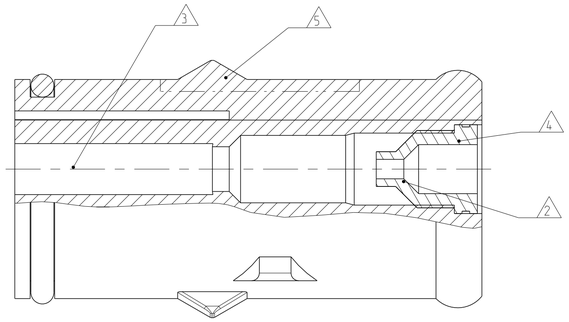

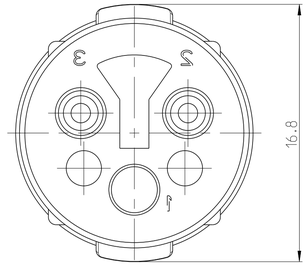

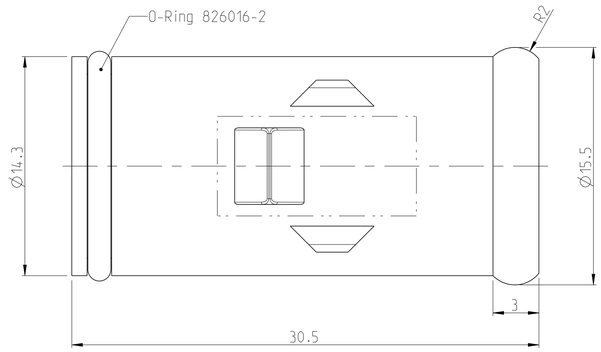

1-..-1 wie gezeichnet
AS SHOWN

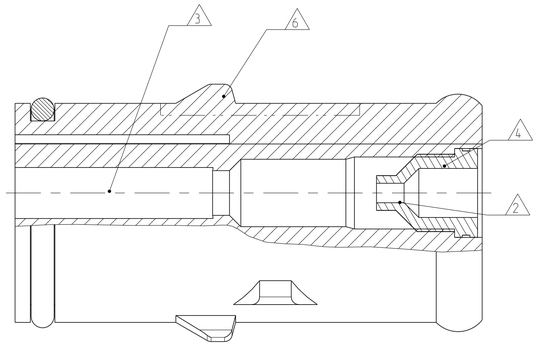

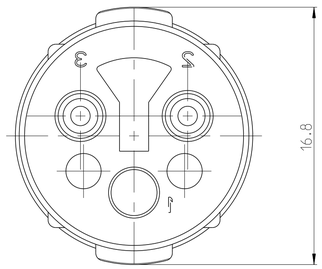

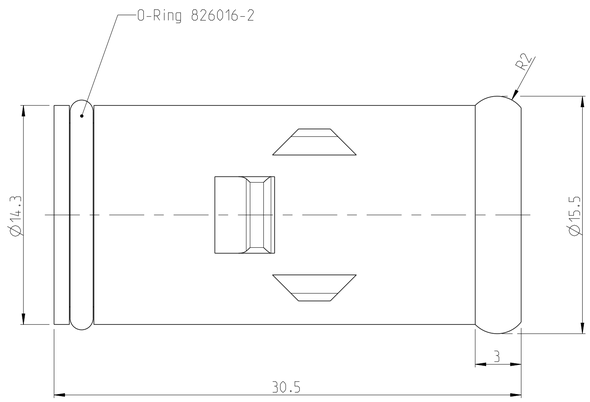

Bemerkungen / Notes: (A3)

1. Teile in Lupolenbeutel luftdicht verpackt (500/1000 Sctk.)
   Parts must be airtight packaged in bags of lupolen (500/1000 pieces)

(2) Geschmiert mit Gleitmittel Hellerine (Fa. Hellermanntyton) direkt vor dem Einsetzen des Kontaktes
Lubricated with Hellerine 625 (Hellermanntyton) right before contact insertion

(3) Kammer für Buchsenkontakt CIC. C1-2 od. Type III
Cavity for socket contact CIC. C1-2 or Type III

(4) Dichtungstülle für Litzenleitung mit Isolationsdurchmesser von 2.3-3.0mm (10)
Seal for wire with isolationdiameter 2.3 - 3.0 mm

Dichtungstülle für Litzenleitung mit Isolationsdurchmesser von 1.3-2.3 mm
Seal for wire with isolationdiameter 1.3 - 2.3 mm (11)

(5) Keying Form with the Mating Connector: Click Stop

(6) Keying Form with the Mating Connector: Locking

	TE-Bestell-Nr	TE-Nr	Anz	Benennung	Material	Farbe
	2-827438-6	826016-2	1	O-Ring	Neoprene	schwarz/black
		-	-	-	-	
		1-927249-0	1	2 pol. Buchsengehaeuse (6)	PA 6.6 GV13	blau/blue
	2-827438-5	826016-2	1	O-Ring	Neoprene	schwarz/black
		826764-1	2	Dichtungstuelle (10)	Neoprene	grau/grey
		1-927249-9	1	2 pol. Buchsengehaeuse (6)	PA 6.6 GV13	grau/grey
	2-827438-4	826016-2	1	O-Ring	Neoprene	schwarz/black
		-	-	-	-	-
		1-927249-1	1	2 pol. Buchsengehaeuse (6)	PA 6.6 GV13	schwarz/black
(A4) OBSOLETE	2-827438-3	~~826016-2~~	~~1~~	~~O-Ring~~	~~Neoprene~~	~~schwarz/black~~
		~~826764-3~~	~~2~~	~~Dichtungstuelle (11)~~	~~Neoprene~~	~~schwarz/black~~
		~~1-927249-8~~	~~1~~	~~2 pol. Buchsengehaeuse (6)~~	~~PA 6.6 GV13~~	~~natur~~
	2-827438-2	826016-2	1	O-Ring	Neoprene	schwarz/black
		826764-1	2	Dichtungstuelle (10)	Neoprene	grau/grey
		1-927249-8	1	2 pol. Buchsengehaeuse (6)	PA 6.6 GV13	natur
	2-827438-1 (NUR FUR BMW Restricted to BMW) 1 375 994.9	826016-2	1	O-Ring	Neoprene	schwarz/black
		826764-1	2	Dichtungstuelle (10)	Neoprene	grau/grey
		1-927249-7	1	2 pol. Buchsengehaeuse (6)	PA 6.6 GV13	gelb/yellow
BMW-Nr. ist am Wkz. noch nicht ausgefuehrt	1-827438-9 (NUR FUR BMW Restricted to BMW) 1 373 936	826016-2	1	O-Ring	Neoprene	schwarz/black
		826764-1	2	Dichtungstuelle (10)	Neoprene	grau/grey
		1-927249-6	1	2 pol. Buchsengehaeuse (6)	PA 6.6 GV13	schwarz/black
	1-827438-8 (NUR FUR BMW Restricted to BMW) 1 373 204	826016-2	1	O-Ring	Neoprene	schwarz/black
		826764-3	2	Dichtungstuelle (11)	Neoprene	schwarz/black
		1-927249-5	1	2 pol. Buchsengehaeuse (6)	PA 6.6 GV13	gelb/yellow
(A4) OBSOLETE	1-827438-7 (NUR FUR BMW Restricted to BMW) 1 373 202	~~826016-2~~	~~1~~	~~O-Ring~~	~~Neoprene~~	~~schwarz/black~~
		~~826764-3~~	~~2~~	~~Dichtungstuelle (11)~~	~~Neoprene~~	~~schwarz/black~~
		~~1-927249-4~~	~~1~~	~~2 pol. Buchsengehaeuse (6)~~	~~PA 6.6 GV13~~	~~schwarz/black~~
	1-827438-6	826016-2	1	O-Ring	Neoprene	schwarz/black
		826764-3	2	Dichtungstuelle (11)	Neoprene	schwarz/black
		1-927249-3	1	2 pol. Buchsengehaeuse (6)	PA 6.6 GV13	gelb/yellow
	1-827438-5	826016-2	1	O-Ring	Neoprene	schwarz/black
		826764-1	2	Dichtungstuelle (10)	Neoprene	grau/grey
		1-927249-3	1	2 pol. Buchsengehaeuse (6)	PA 6.6 GV13	gelb/yellow
	1-827438-4	826016-2	1	O-Ring	Neoprene	schwarz/black
		826764-3	2	Dichtungstuelle (11)	Neoprene	schwarz/black
		1-927249-2	1	2 pol. Buchsengehaeuse (6)	PA 6.6 GV13	rot/red
	1-827438-3	826016-2	1	O-Ring	Neoprene	schwarz/black
		826764-1	2	Dichtungstuelle (10)	Neoprene	grau/grey
		1-927249-2	1	2 pol. Buchsengehaeuse (6)	PA 6.6 GV13	rot/red
(A4) OBSOLETE	1-827438-2	~~826016-2~~	~~1~~	~~O-Ring~~	~~Neoprene~~	~~schwarz/black~~
		~~826764-3~~	~~2~~	~~Dichtungstuelle (11)~~	~~Neoprene~~	~~schwarz/black~~
		~~1-927249-1~~	~~1~~	~~2 pol. Buchsengehaeuse (6)~~	~~PA 6.6 GV13~~	~~schwarz/black~~
	1-827438-1	~~826016-2~~	~~1~~	~~O-Ring~~	~~Neoprene~~	~~schwarz/black~~
		~~826764-1~~	~~2~~	~~Dichtungstuelle (10)~~	~~Neoprene~~	~~grau/grey~~
		~~1-927249-1~~	~~1~~	~~2 pol. Buchsengehaeuse (6)~~	~~PA 6.6 GV13~~	~~schwarz/black~~
	827438-6	826016-2	1	O-Ring	Neoprene	schwarz/black
		826764-3	2	Dichtungstuelle (11)	Neoprene	schwarz/black
		927249-3	1	2 pol. Buchsengehaeuse (5)	PA 6.6 GV13	gelb/yellow
	827438-5	826016-2	1	O-Ring	Neoprene	schwarz/black
		826764-1	2	Dichtungstuelle (10)	Neoprene	grau/grey
		927249-3	1	2 pol. Buchsengehaeuse (5)	PA 6.6 GV13	gelb/yellow
	827438-4	826016-2	1	O-Ring	Neoprene	schwarz/black
		826764-3	2	Dichtungstuelle (11)	Neoprene	schwarz/black
		927249-2	1	2 pol. Buchsengehaeuse (5)	PA 6.6 GV13	rot/red
	827438-3	826016-2	1	O-Ring	Neoprene	schwarz/black
		826764-1	2	Dichtungstuelle (10)	Neoprene	grau/grey
		927249-2	1	2 pol. Buchsengehaeuse (5)	PA 6.6 GV13	rot/red
	827438-2	826016-2	1	O-Ring	Neoprene	schwarz/black
		826764-3	2	Dichtungstuelle (11)	Neoprene	schwarz/black
		927249-1	1	2 pol. Buchsengehaeuse (5)	PA 6.6 GV13	schwarz/black
	827438-1	826016-2	1	O-Ring	Neoprene	schwarz/black
		826764-1	2	Dichtungstuelle (10)	Neoprene	grau/grey
		927249-1	1	2 pol. Buchsengehaeuse (5)	PA 6.6 GV13	schwarz/black

ACHTUNG !
Eine einwandfreie Funktion dieser Stecker kann nur bei Verwendung von Original-TEC -Teilen und genaur Einhaltung der Verarbeitungsvor - schriften garantiert werden.
CAUTION !

A faultless operation of this connectors can be guaranteed only if original TEC parts are used and exact observance of processing specifications.

THIS DRAWING IS A CONTROLLED DOCUMENT.

DIMENSIONS: mm

TOLERANCES UNLESS OTHERWISE SPECIFIED: ±0.2 mm
0 PLC ±
1 PLC ±
2 PLC ±
3 PLC ±
4 PLC ±
ANGLES ±0°30'

MATERIAL - -
FINISH - -

DWN Adamski 24FEB1982
CHK -
APVD Wendling 18MAR1982
PRODUCT SPEC -
APPLICATION SPEC -
WEIGHT -

TE Connectivity

NAME 2 pol. Econoseal Serie E Buchsengehaeuse mit rundem Kragen assemliert

SIZE	CAGE CODE	DRAWING NO	RESTRICTED TO
A1	00779	C-827438	-

CUSTOMER DRAWING | SCALE 5:1 | SHEET 1 OF 1 | REV A4

Mouser Electronics

Authorized Distributor

Click to View Pricing, Inventory, Delivery & Lifecycle Information:

TE Connectivity:

1-827438-2