THIS DRAWING IS UNPUBLISHED.
VERTRAULICHE UNVEROEFFENTLICHTE ZEICHNUNG
© COPYRIGHT 1997 BY AMP INCORPORATED. ALL RIGHTS RESERVED. ALLE RECHTE VORBEHALTEN

RELEASED FOR PUBLICATION ,1997
FREI FUER VEROEFFENTLICHUNG

MATED WITH:
PASSEND ZU:
Bg3

LOC	DIST
AI	–

PROJEKT NR.:

REVISIONS
AENDERUNGEN

P	LTR	DESCRIPTION BESCHREIBUNG	DATE	DWN	APVD
	A11	REVISED PER ECR-17-014013	09FEB2018	SRG	MKO
	A12	ECR-18-006236	28MAY2018	SR	MKO

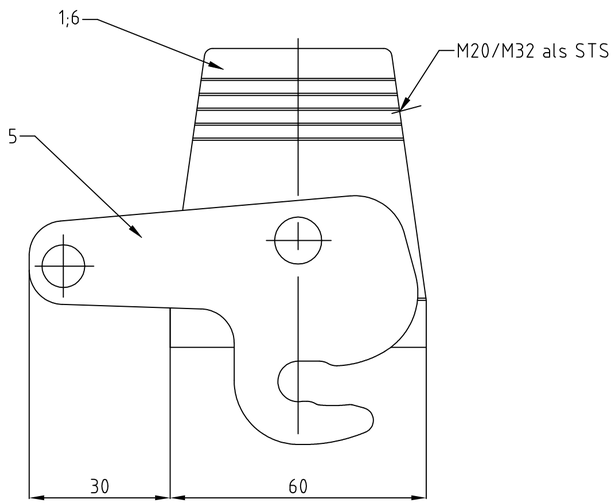

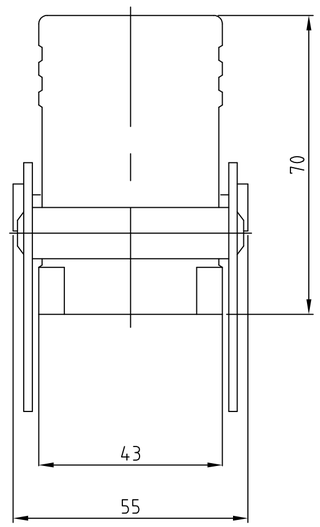

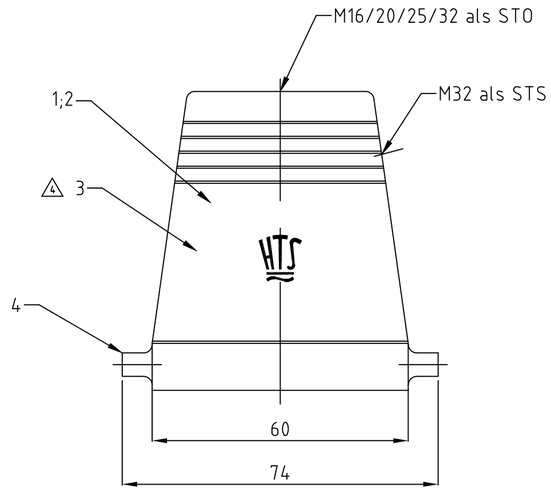

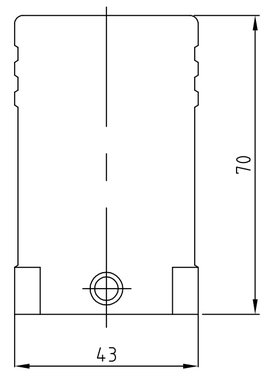

Notes

1. Material: Housing: aluminium diecasting alloy
2. Surface: - Powder varnisch grey
   - aluminium oxid +
   Varnisch black
3. Varnish on the inside not necessarily
5. Top hole shifted 5 mm to the left

Bemerkungen

1. Material: Gehäuse: Alu-Druckguß-Legierung
2. Oberfläche: - Pulverbeschichtung grau
   - Aluminium-oxid-Schicht +
   Lackierung schwarz
3. Lackierung im Gehäuseinnere ist nicht notwendig
5. Top Loch verschoben 5 mm nach links

5																						
	OBSOLETE	OBSOLETE			OBSOLETE			OBSOLETE	OBSOLETE	OBSOLETE	OBSOLETE					OBSOLETE						
		1															Steckergehäuse HD/hood	aluminium/ALU		grey/grau	6	ohne Logo& Bohrung
		1								1	1						ZB-Zentralbügel/central clip	stahl/steel	verzinkt/zink plated	blau/blue	5	
2	2					2						2	2				LB-Bügelbolzen/clip bolt	V2A/stainless steel	blank/even		4	
					1		1	1									Steckergehäuse HD/hood	aluminium/ALU		grey/grau	3	ohne HTS-Logo 4
1	1					1						1	1				Steckergehäuse HD-K/hood	aluminium/ALU	aluminium oxid	black/schwarz	2	
				1						1	1			1	1		Steckergehäuse HD/hood	aluminium/ALU		grey/grau	1	
1-4	1-3	1-2	1-1	1-0	0-9	0-8	0-7	0-6	0-5	0-4	0-3	0-2	0-1	DESCRIPTION / BESCHREIBUNG				MATERIAL	SURFACE / OBERFLÄCHE	COLOR / FARBE	ITEM NO. POS.	REMARKS / BEMERKUNGEN
HD-K.16.STS.1M32.STO.1M25.G	~~HD-K.16.STO.1M20.G~~	~~HD-Z.16.ST-ZB~~	HD.16.STO.1.M25.G	4 ~~HD.16.ST~~	HD-K.16.STO.1.M16.G	4 ~~HD-16.STS.1.M32.G~~	4 ~~HD.16.STO.1.M32.G~~	~~HD-Z.16.STS-ZB.1.M20.G~~	~~HD-Z.16.STS-ZB.1.M32.G~~	HD-K.16.STS.1.M32.G	HD-K.16.STO.1.M32.G	HD.16.STS.1.M32.G	~~HD.16.STO.1.M32.G~~	ORDERING TEXT / BESTELLTEXT								

THIS DRAWING IS A CONTROLLED DOCUMENT FOR AMP INCORPORATED.
IT IS SUBJECT TO CHANGE AND THE CONTROLLING ENGINEERING ORGANIZATION SHOULD BE CONTACTED FOR THE LATEST REVISION.
DIESES ZEICHNUNGSDOKUMENT WIRD DURCH AMP INCORPORATED KONTROLLIERT. AENDERUNGEN, DIE DEM TECHNISCHEN FORTSCHRITT DIENEN, SIND VORBEHALTEN. DEN JEWEILS LETZTGUELTIGEN AENDERUNGSSTAND ERFAHREN SIE AUF ANFRAGE.

DIMENSIONS:
DIMENSIONEN:
mm

TOLERANCES UNLESS OTHERWISE SPECIFIED:
ALLGEMEINTOLERANZEN
n. ISO 8015
n. ISO 2768 - mH -E
n. DIN 16901 - 140
0 PLC #-
1 PLC #-
2 PLC #-
3 PLC #-
ANGLES /WINKEL #-

MATERIAL 1

FINISH /OBERFLAECHE/FARBE 2

DWN	Schneider	03.07.2003
CHK	Schweiger	03.07.2003
APVD	–	–
PRODUCT SPEC PRODUKTSPEZ.	108-74001/74003	
APPLICATION SPEC VERABEITUNGSSPEZ.	114-74001/74004/74005	
WEIGHT GEWICHT		

TE Connectivity

NAME
HOOD
STECKERGEHÄUSE HD.16.STO/STS.1.M20/32.G

SIZE	CAGE CODE	DRAWING NO ZEICHNUNGS-NR.	RESTRICTED TO NUR FUER
A2	00779	C-1106423	–

CUSTOMER DRAWING /KUNDENZEICHNUNG

MASSSTAB	BLATT	OF VON	REV
1:1	1	1	A12