THIS DRAWING IS UNPUBLISHED.
VERTRAULICHE UNVEROEFFENTLICHTE ZEICHNUNG
© COPYRIGHT – By –
RELEASED FOR PUBLICATION
FREI FUER VEROEFFENTLICHUNG – , – .
ALL RIGHTS RESERVED.
ALLE RECHTE VORBEHALTEN

MATED WITH:
PASSEND ZU:
Bg4

REVISIONS
AENDERUNGEN

P	LTR	DESCRIPTION BESCHREIBUNG	DATE	DWN	APVD
	A6	REVISED PER ECR-16-016696	29AUG2017	NG	MKO
	A7	REVISED PER ECR-16-016780	29AUG2017	NG	MKO

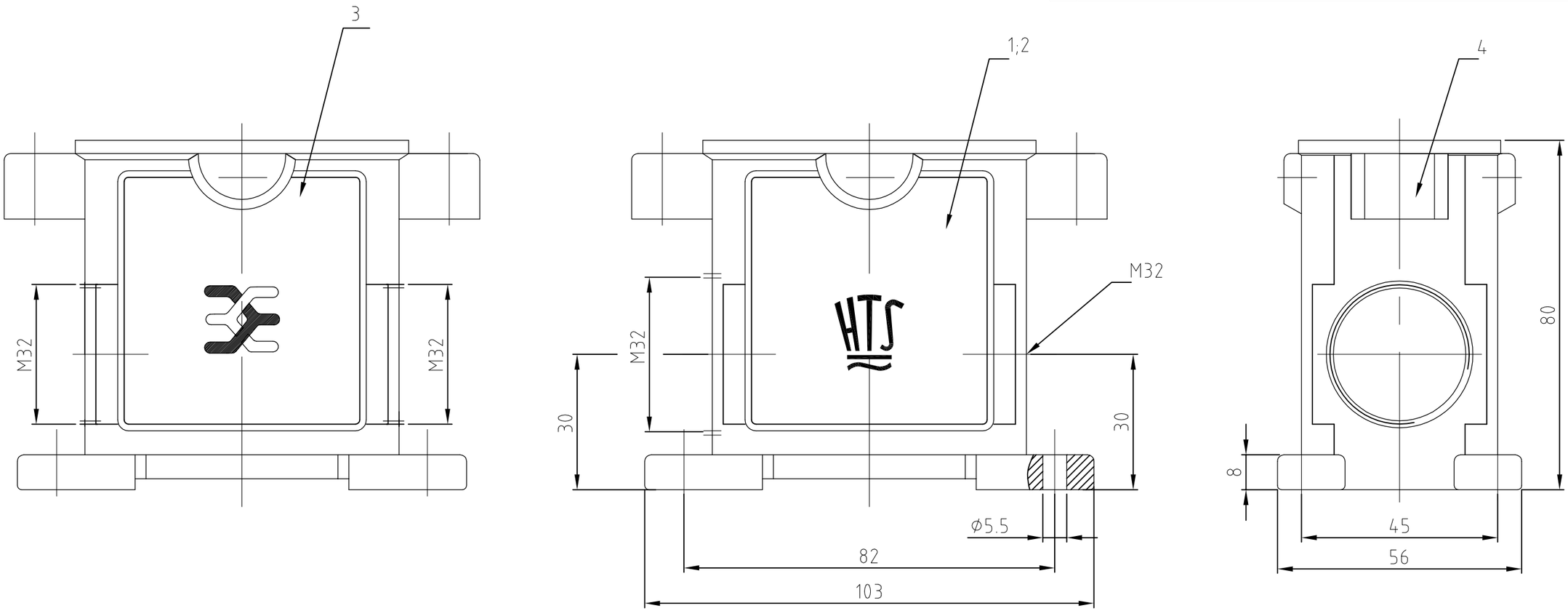

Notes,

1. Material: Housing: aluminium diecasting alloy
2. Surface: Varnish-grey
   chromitAL TCP passivation +
   Varnish black
3. Varnisch on the inside not necessarily
4. Packaging: 5 Pieces
5. Packaging: 50 Pieces

0-4	0-3	0-2	0-1	ORDERING TEXT / BESTELLTEXT	DESCRIPTION / BENENNUNG	MATERIAL	SURFACE / OBERFLÄCHE	COLOR / FARBE	ITEM NO. POS.	NOTES / BEMERKUNGEN
OBSOLETE				~~EMV-K.10/24.SG-N~~						
	OBSOLETE			~~EMV-K.10/24.SG.2.M32.G-WE~~						
			OBSOLETE	~~EMV.10/24.SG.2.M32.G~~						
1					Sockelgehäuse EMV-K.10/24	aluminium/ALU	SEE NOTE 2	black/schwarz	4	oohne Logo / Bohrung
	1				Sockelgehäuse EMV-K.10/24	aluminium/ALU	SEE NOTE 2	black/schwarz	3	SPECIAL 5
		1			Sockelgehäuse EMV-K.10/24	aluminium/ALU	SEE NOTE 2	black/schwarz	2	4
			1		Sockelgehäuse EMV.10/24	aluminium/ALU	-	grau/grey	1	4

THIS DRAWING IS A CONTROLLED DOCUMENT.
DIESE ZEICHNUNG IST EIN KONTROLLIERTES DOKUMENT.

DIMENSIONS: MASSEANHEITEN: mm

TOLERANCES UNLESS OTHERWISE SPECIFIED: ALLGEMEINTOLERANZEN
0 PLC ± –
1 PLC ± –
2 PLC ± –
3 PLC ± –
4 PLC ± –
ANGLES / WINKEL ± –
n. ISO 8015
n. ISO 2768 – mH -E
n. DIN 16901 – 140

MATERIAL 1

FINISH/OBERFLAECHE/FARBE 2

DWN Schneider 07.10.2002
CHK Schweiger 07.10.2002
APVD – —
PRODUCT SPEC PRODUKTSPEZ. —
APPLICATION SPEC VERARBEITUNGSSPEZ. —
WEIGHT GEWICHT

TE Connectivity

NAME
Surface mounted housing side entry
Sockelgehaeuse EMV-K.10/24.SG.2.M32.G
–

SIZE	CAGE CODE	DRAWING NO ZEICHNUNGS-NR.	RESTRICTED TO NUR FUER
A3	00779	C-1106426	—

CUSTOMER DRAWING/KUNDENZEICHNUNG
SCALE MASSSTAB 1:1 | SHEET BLATT 1 OF VON 1 | REV A7

1470-19 (1/15)