recommended cut-out for snap-in fixing (edge opposite to snap-in direction) Empfohlener Ausschnitt für Rastbefestigung (Grat gegenüber Bestückungsseite)	wall thickness Wanddicke	length of cut-out Ausschnittlänge	width of cut-out Ausschnittbreite
	0.75 to / bis 1.25	19.2 $_{-0.1}$	12.9 $^{+0.1}$
	1.25 to / bis 2	19.4 $_{-0.1}$	12.9 $^{+0.1}$
	2 to / bis 3	19.8 $_{-0.1}$	12.9 $^{+0.1}$

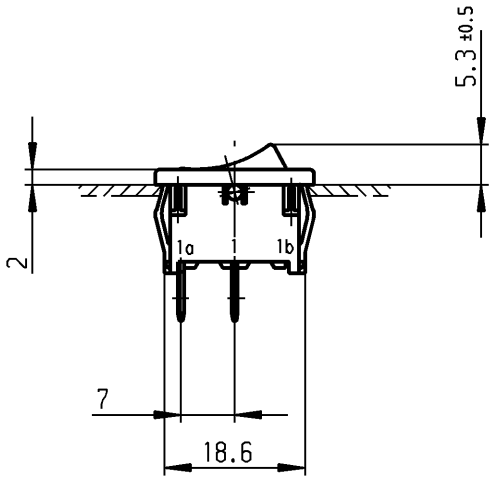

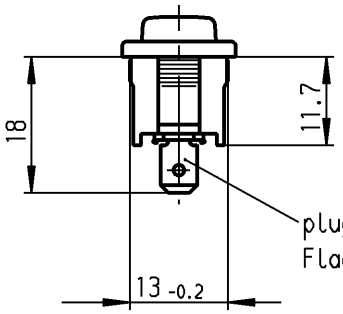

plug-in
Flachstecker
DIN 46 244-A4.8-0.8

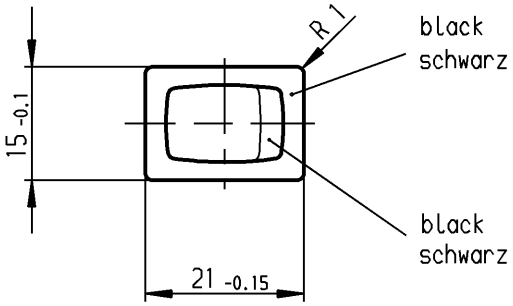

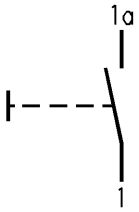

Marking
Aufschrift

1801.
4(2)/250 ~ T100/55

05

6A 125V AC
4A 250V AC
1/10HP 125-250V AC
R52

SPNO
suitable for appliances of class II

Schließer 1-polig
Für Geräte der Klasse II geeignet

für Form und Lage / FOR SHAPE AND LOC.			Allgemeintoleranzen UNTOLERANCED DIMENSIONS						Pause COPY	Blatt SHEET	Typ K	Zeichn./DRAWING NO. 1801.1202	Index
für Winkel FOR ANGLE ± 2°			PROJECTION	Abmasse und Nennmassbereiche Angaben in mm ALL DIMENSIONS ARE IN MILLIMETRES		Laengen LENGTH	Radien RADII		Original DIN A4	Maßstab SCALE 1:1			
					0-6	± 0.2	± 0.2		0 10 20 30 mm				
					>6-15	± 0.4	±						
					>15-30	± 0.4	±						
					>30-70	±	±						
					>70-120	±							
					>120-200	±							
c	29977	15.11.00 Grh		g					CAD Medusa	Z	Appliance Switch Geräteschalter		
b	15837	10.04.84 Rie		f					gez./DRAWN BY 14.11.00 Grh				
a				e					gepr./CHECKED BY mej				
				d					Ersatz für/REPLACEMENT OF Zeichn. gl. Nr. vom 02.06.78		MARQUARDT Marquardt GmbH, D-78604 Rietheim-Weilheim		
Ausg. ISSUE	Änderung REVISION	gez. DRAWN BY		Ausg. ISSUE	Änderung REVISION	gez. DRAWN BY							

Diese Unterlage ist geistiges Eigentum der Marquardt GmbH. Schutzvermerk nach DIN 34 beachten. Copyright reserved.

Mouser Electronics

Authorized Distributor

Click to View Pricing, Inventory, Delivery & Lifecycle Information:

Marquardt:
1801.1202