THIS DRAWING IS UNPUBLISHED.
VERTRAULICHE UNVEROEFFENTLICHTE ZEICHNUNG
© COPYRIGHT 1997 BY AMP INCORPORATED.
RELEASED FOR PUBLICATION ,1997
FREI FUER VEROEFFENTLICHUNG
ALL RIGHTS RESERVED.
ALLE RECHTE VORBEHALTEN

MATED WITH:
PASSEND ZU:
Bg3

LOC	DIST
A1	–

PROJEKT NR.:

REVISIONS
AENDERUNGEN

P	LTR	DESCRIPTION BESCHREIBUNG	DATE	DWN	APVD
	A3	Zeichnung berichtigt; EG00-2379-03	01.07.03	SR	SM
	A4	ECR-17-014033	13MAR2018	SG	MKO

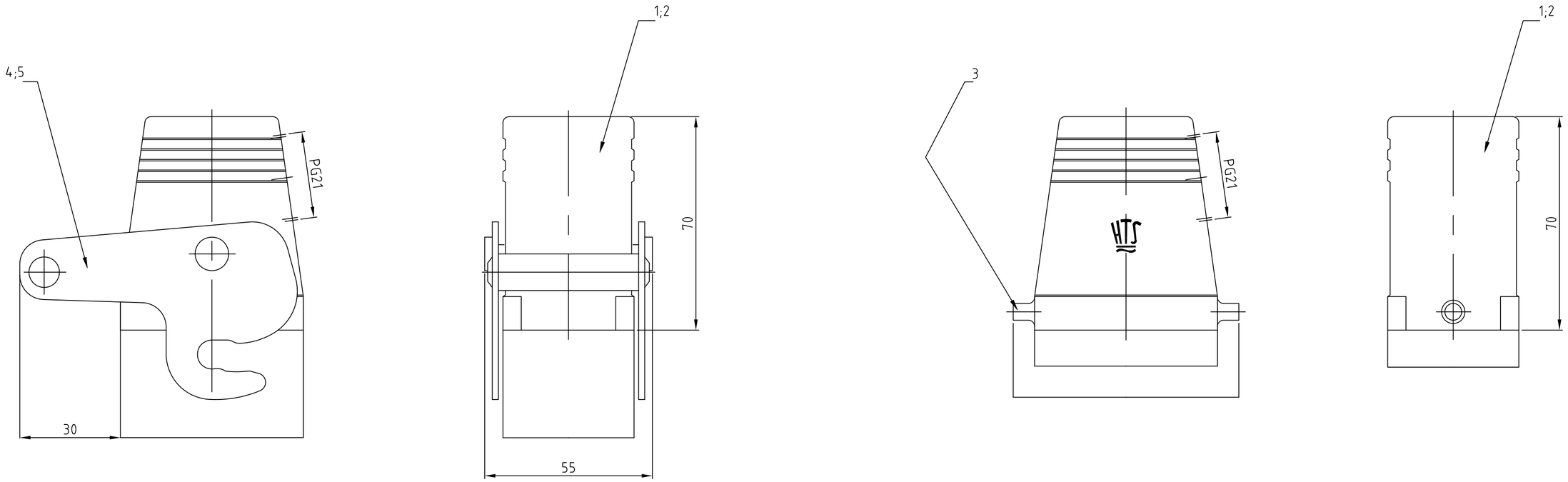

4 gültig nur für PN 0-2
Wandverstärkung auf Maß 34 abgefräst

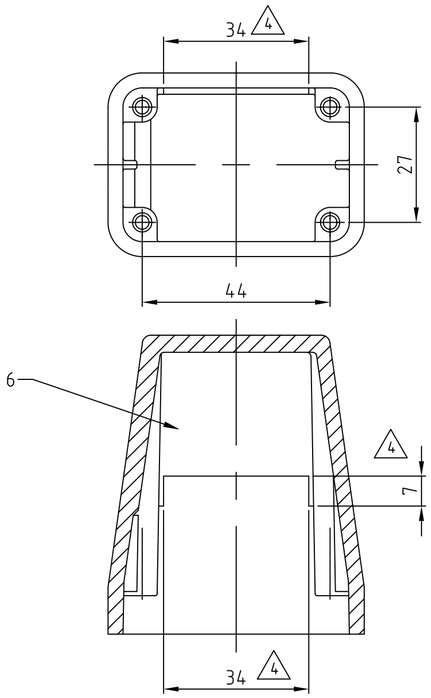

Notes

1. Material: Housing: aluminium diecasting alloy
2. Surface: - Powder varnisch grey
   - aluminium oxid +
   Varnisch black
3. Varnish on the inside not necessarily

Bemerkungen

1. Material: Gehäuse: Alu-Druckguß-Legierung
2. Oberfläche: - Pulverbeschichtung grau
   - Aluminium-oxid-Schicht +
   Lackierung schwarz
3. Lackierung im Gehäuseinnere ist nicht notwendig

0-2	2-3	1-3	2-7	1-7	DESCRIPTION / BESCHREIBUNG	MATERIAL	SURFACE / OBERFLÄCHE	COLOR / FARBE	ITEM NO. POS.	REMARKS / BEMERKUNGEN
	OBSOLETE	OBSOLETE	OBSOLETE			1	2	2		
1					Steckergehäuse HD/hood	aluminium/ALU	–	grey/grau	6	Wandverstärkung abgefräst 4
	1				ZB-Zentralbügel/central clip	V2A/stainless steel	–		5	
1		1			ZB-Zentralbügel/central clip	Stahl/steel	verzinkt/zink plated	blau/blue	4	
			2		LB-Bügelbolzen/clip bolt	V2A/stainless steel	–		3	
	1		1		Steckergehäuse HD-K/hood	aluminium/ALU	aluminium oxid	black/schwarz	2	
		1		1	Steckergehäuse HD/hood	aluminium/ALU	–	grey/grau	1	

4 HD-Z.16.STS-ZB.1.21.G
HD-K/Z.16.STS-ZB.1.21.G
HD-Z.16.STS-ZB.1.21.G
HD-K.16.STS.1.21.G
HD.16.STS.1.21.G

ORDERING TEXT / BESTELLTEXT

THIS DRAWING IS A CONTROLLED DOCUMENT FOR AMP INCORPORATED.
IT IS SUBJECT TO CHANGE AND THE CONTROLLING ENGINEERING ORGANIZATION SHOULD BE CONTACTED FOR THE LATEST REVISION.
DIESES ZEICHNUNGSDOKUMENT WIRD DURCH AMP INCORPORATED KONTROLLIERT.
AENDERUNGEN, DIE DEM TECHNISCHEN FORTSCHRITT DIENEN, SIND VORBEHALTEN.
DEN JEWELS LETZTGUELTIGEN AENDERUNGSSTAND ERFAHREN SIE AUF ANFRAGE.

DIMENSIONS:
DIMENSIONEN:
mm

TOLERANCES UNLESS OTHERWISE SPECIFIED:
ALLGEMEINTOLERANZEN
n. ISO 8015
n. ISO 2768 – mH -E
n. DIN 16901 – 140
0 PLC ±-
1 PLC ±-
2 PLC ±-
3 PLC ±-
ANGLES /WINKEL ±-

MATERIAL 1

FINISH /OBERFLAECHE/FARBE 2

DWN	Schneider	07.08.2000
CHK	Schweiger	07.08.2000
APVD	–	–

PRODUCT SPEC
PRODUKTSPEZ.
108-74001/74003

APPLICATION SPEC
VERABEITUNGSSPEZ.
114-74001/74004/74005

WEIGHT
GEWICHT –

TE Connectivity

NAME
HOOD
STECKERGEHÄUSE HD.16.STS.1.21.G

SIZE	CAGE CODE	DRAWING NO ZEICHNUNGS-NR.	RESTRICTED TO NUR FUER
A2	00779	C-1102461	–

CUSTOMER DRAWING /KUNDENZEICHNUNG

MASSSTAB	BLATT	OF VON	REV
1 : 1	1	1	A4