1	2	3	4
Empfohlener Ausschnitt für Rastbefestigung (Grat gegenüber Bestückungsseite) recommended cut-out for snap-in fixing (edge opposite to snap-in direction)	Wanddicke wall thickness	Ausschnittlänge length of cut-out	Ausschnittbreite width of cut-out
	0.75 to / bis 1.25	19.2 -0.1	12.9 +0.1
	1.25 to / bis 2	19.4 -0.1	12.9 +0.1
	2 to / bis 3	19.8 -0.1	12.9 +0.1

VERTRAULICH-CONFIDENTIAL
© Alle Rechte bei Marquardt, auch fuer den Fall von Schutzrechtsanmeldungen. Jede Verfuegungsbefugnis, wie Kopier- und Weitergaberecht, bei uns.
© This document is the exclusive property of Marquardt. Without our consent, it may not be reproduced or given to third parties.

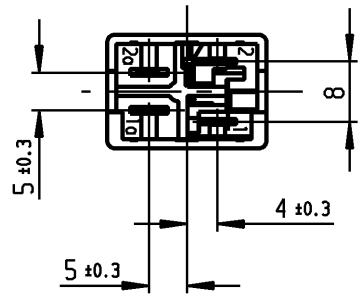

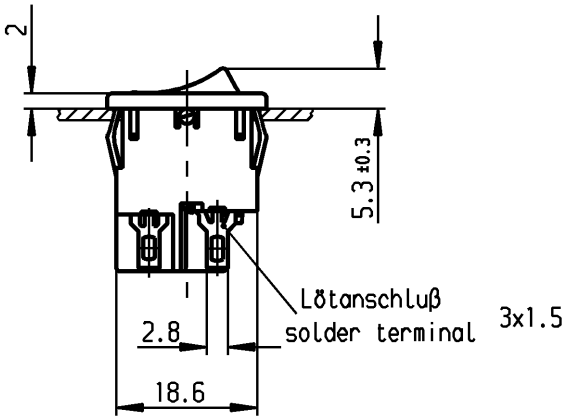

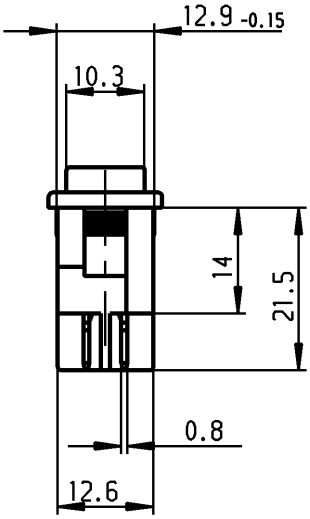

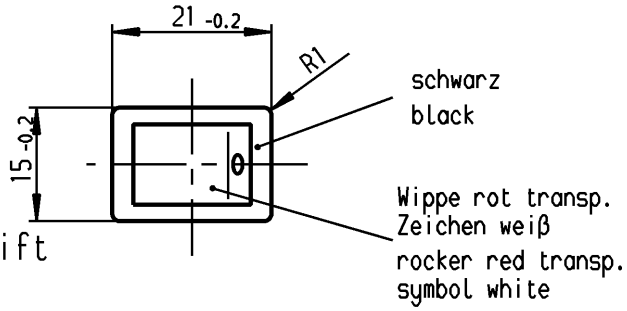

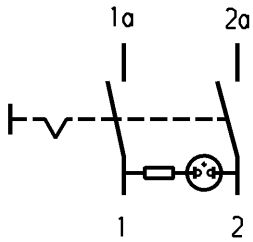

Aufschrift
Marking

Ⓜ
1855.
4(1)/250~ T85/55
05
1a 1 2

4A 250V AC
1/10 HP
R69

Herstellort/-jahr/-monat nach
code of manufacture
place/year/month acc. to:
DIN EN 60062

Ausschalter 2-polig

Glimmlampe mit R_V für 230V~
Für Geräte der Klasse II geeignet

DPST

neon lamp with R_V for 230V AC
suitable for appliances of class II

Allgemeintoleranzen/UNTOLERANCED DIMENSIONS			
Für Längen und Radien FOR LENGTHS AND RADII. ±	Abmaße in mm für Nennmaßbereich in mm ALL DIMENSIONS ARE IN MILLIMETRES		
	bis/UP TO 6	über/OVER 6 bis/UP TO 30	über/OVER 30
	0.2	0.4	.

PROJECTION

Pause COPY

Blatt SHEET

Original DIN A4

Maßstab SCALE 1:1

0 10 20 30 mm

d	27320	01.02.00 mf	i		
c	26582	04.11.98 BB	h		
b	23374	22.05.95 Mut	g		
a	22297	29.06.93 Mut	f	66876	20.01.10 hhe
			e	63303	27.05.09 hhe
Ausg. ISSUE	Änderung REVISION	gez. DRAWN BY	Ausg. ISSUE	Änderung REVISION	gez. DRAWN BY

gez./DRAWN BY 29.06.93 Mut
gepr./CHECKED BY Lr

Ersatz für/REPLACEMENT OF
Zeichng. gl. Nr. vom 06.02.79

K

Zeichn./DRAWING NO. 1855.0102

Geraeteschalter
Appliance Switch

MARQUARDT
Marquardt, D-78604 Rietheim-Weilheim

Schutzvermerk nach DIN 34 beachten
COPYRIGHT RESERVED

Mouser Electronics

Authorized Distributor

Click to View Pricing, Inventory, Delivery & Lifecycle Information:

Marquardt:
1855.0102