NUMMER	VERWENDET MIT	WAR NR.
962 426	963301	89-52243-3

VERTRAULICH
UNVERÖFFENTLICHTE ZEICHNUNG. ALLE RECHTE VORBEHALTEN. VERVIELFÄLTIGUNG UND WEITERGABE NUR MIT GENEHMIGUNG DURCH AMP DEUTSCHLAND GMBH

ÄNDERUNGEN DIE DEM TECHNISCHEN FORTSCHRITT DIENEN, BEHALTEN WIR UNS VOR

CAD-ORIGINAL ZEICHNUNG NICHT ÄNDERN

NICHT VERMASSTE KANTEN SIND NICHT MAßSTÄBLICH

ZEICHNUNG GESCHÜTZT DURCH © COPYRIGHT 1989
AMP DEUTSCHLAND GMBH
ALLE RECHTE VORBEHALTEN

REV.	ÄNDERUNG	DATUM	NAME
A	Aussparung,Maß 1,2 (2x) ; 0.7x45° hinzu	24.11.89	RICHTER
B	VW-Nr. geändert	15.01.90	RICHTER
C	Maß 6 u. ø35.5 hinzu	16.01.90	RICHTER
D	Kammerlänge geändert	28.02.90	NITSCHKE
E	Maß 5.5 war 7, 25.5 war 24, 43.5 war 42, 16.9 war 15.4, 6 war 4.5, 14.5 war 13, 19.9 war 18.4, 9.5a,war 7.8 u. Maß 34.5, 6, 15° entf.	04.05.90	FUNCK
F	Maß ø40.4 war ø39.8, Maß ø39.9 war ø39.7	13.06.90	FUNCK
G	diverse Maße geändert	03.07.90	FUNCK
H	Kammer nach VW Rev.7 vom 13.06.90 geändert und Ffeil als Montagehilfe eingezeichnet (Ansicht A)	16.07.90	L.POST
J	R0.8+0.2 hinzu	31.07.90	FUNCK
K	Änd. für Serienwerkzeug	27.09.90	FUNCK
L	Hakenmaß 6.5 war 4.5 u. Tampon-Aufdruck	02.11.90	L.POST
M	AMP-Nr. wegen Tamponaufdruck geändert	22.01.91	FUNCK
N	Kodierung geändert	16.05.91	L.POST
P	Radius an Rasthaken	03.03.92	L.POST
Q	Radien R0.3 und R0.8 hinzu	02.02.93	L.POST
R	Rev. von Q in R geaendert	07.06.93	L.POST
U	Revisionsstand an Prod.-Zeichnung angepaßt	29.10.96	Ch. Sander

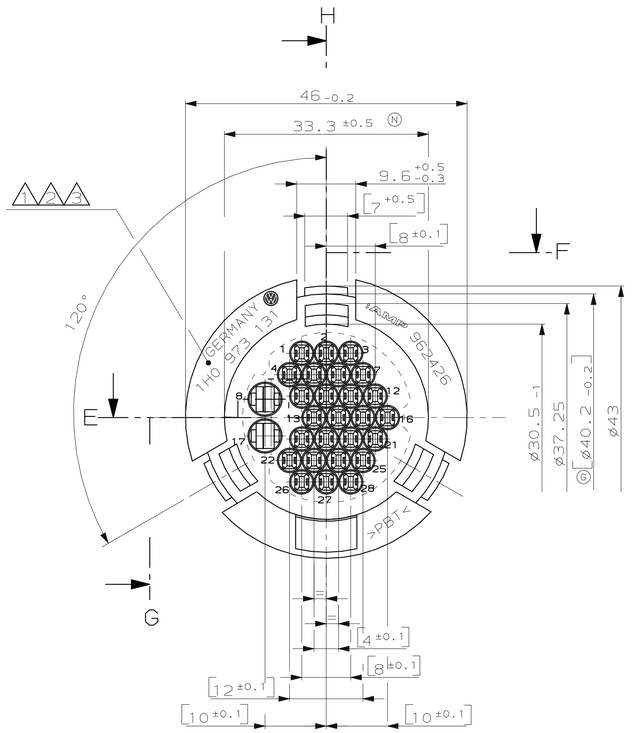

Schnitt G-H

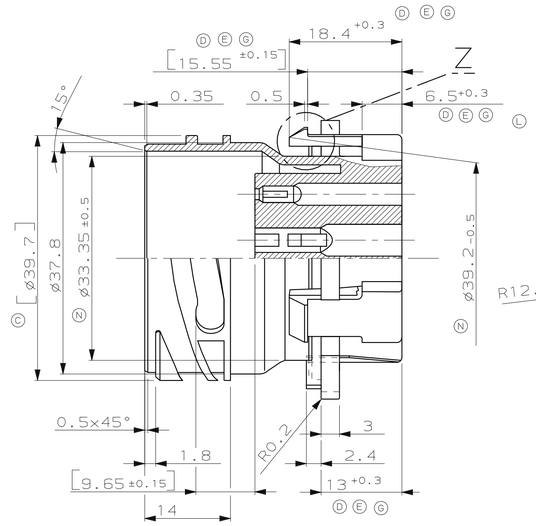

Einzelheit Z

(3x) M 5:1

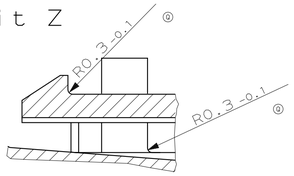

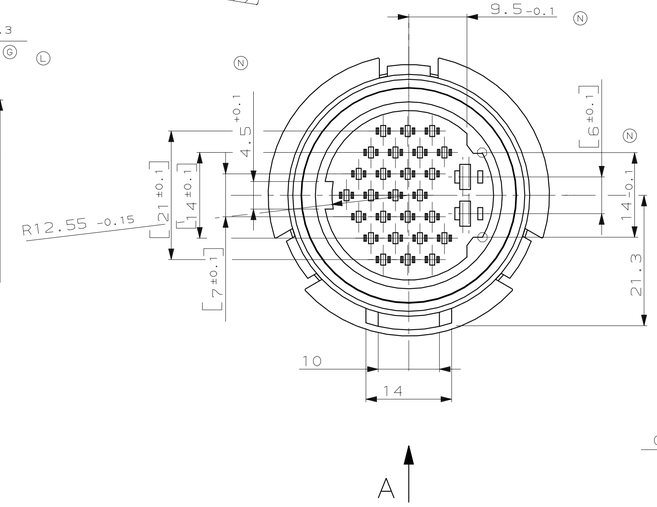

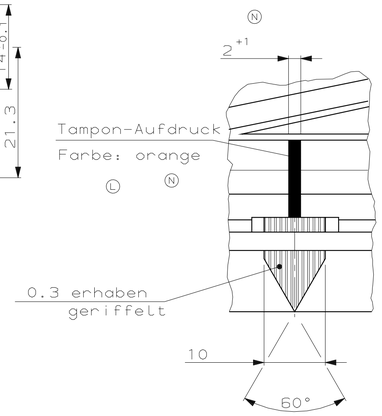

Schnitt E-F

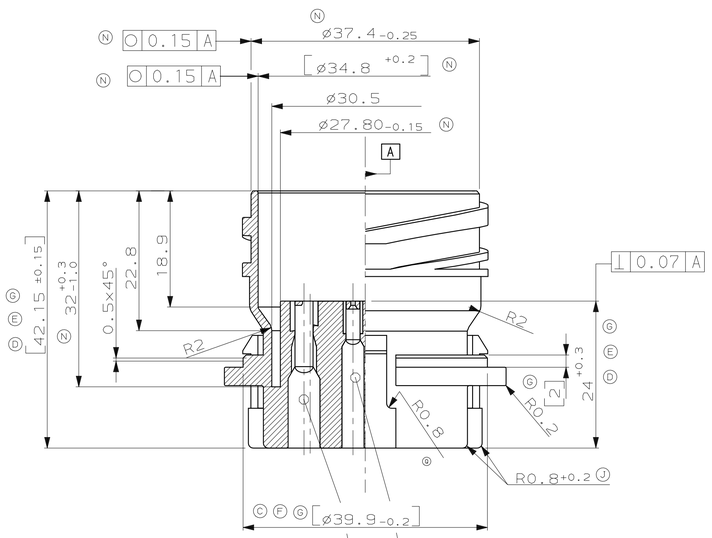

An Freimachungen Radien bis R1.5 zugelassen

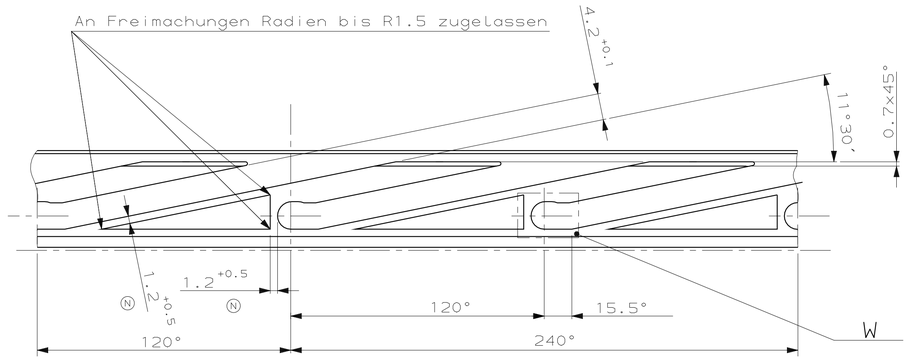

Einzelheit W
5:1

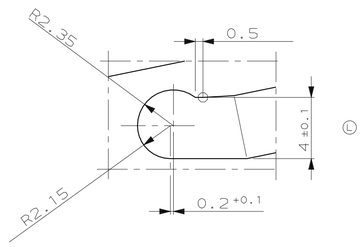

1. Kundenwarenzeichen nach 2.5 VW 10514
2. Mittelschrift nach DIN 1451
3. Schrifthöhe 1.2mm, vertieft 0.15mm, erhaben 0.15mm
4. Unbemaßte Radien R0.5
5. [ ] Maße für EMPB
6. Entformungsschräge ≤30'

Zeichnung nur für VW

[Kammer für Flachstecker 1.5 nach 191 900 961 AE Rev.7 vom 14.06.90]

[Kammer für Flachstecker 2.8 nach 191 900 961 J Rev.8 vom 14.06.90]

VW-BESTELL-NR.	AMP-BESTELL-NR.	POS.	STÜCK	BENENNUNG EINZELTEIL	WERKSTOFF	FARBE
1H0 973 131	1-962426-1	1	1	28-pol. Flachsteckergehäuse	PBT GV10	schwarz

GEZ. 06.11.89 R.NITSCHKE
GEPR. 06.11.89 L.NIX

ZEICHNUNG GÜLTIG AB .XX/YY.

AMP — AMP DEUTSCHLAND G.m.b.H. Langen b.Ffm.,West Germany

BENENNUNG
28-pol. Flachsteckergehaeuse
(Motortrennstecker)
(Flachstecker 2x2.8mm und 26x1.5mm)

K

NICHT TOLERIERTE MASSE ± 0.2mm ± 2°
FORMAT A1
ZEICHNUNGS-NR. 962 426
MASSTAB 2:1
BLATT 1 VON 1
REV. U

Mouser Electronics

Authorized Distributor

Click to View Pricing, Inventory, Delivery & Lifecycle Information:

TE Connectivity:

5-962426-1