A2

N° C144479

SPECIFICATION PRODUIT : 108.15074

CE PLAN, PROPRIETE D'AMP DE FRANCE, DONNE DES INFORMATIONS CONFIDENTIELLES. IL EST TRANSMIS DANS LE SEUL BUT DE DONNER A PSA LA POSSIBILITE DE VERIFIER QUE LES PIECES AINSI REPRESENTEES SONT ACCOUPLABLES ET INTERCHANGEABLES AVEC DES PIECES D'AUTRES FOURNISSEURS. CE PLAN NE DOIT PAS ETRE COPIE OU FOURNI A D'AUTRES PERSONNES SANS UN ACCORD ECRIT D'AMP DE FRANCE.

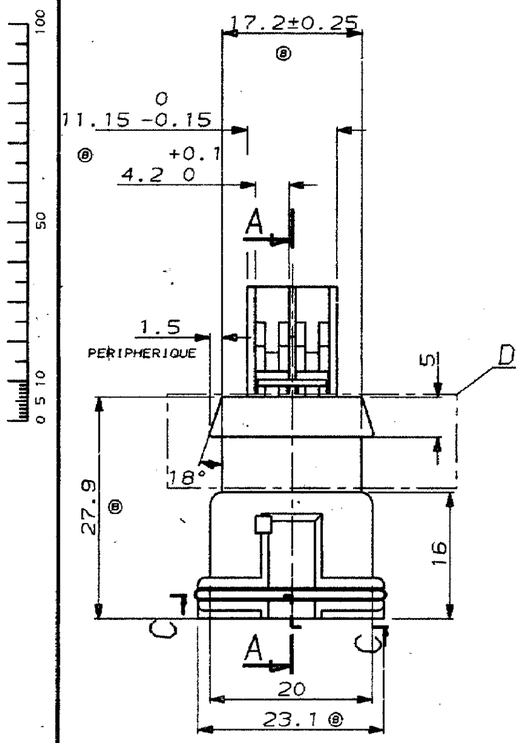

DETAIL D:
PARTIE SUPERIEURE PORTE-MODULE

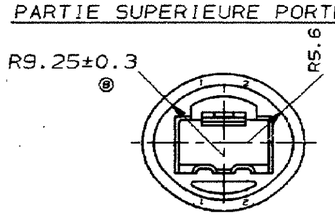

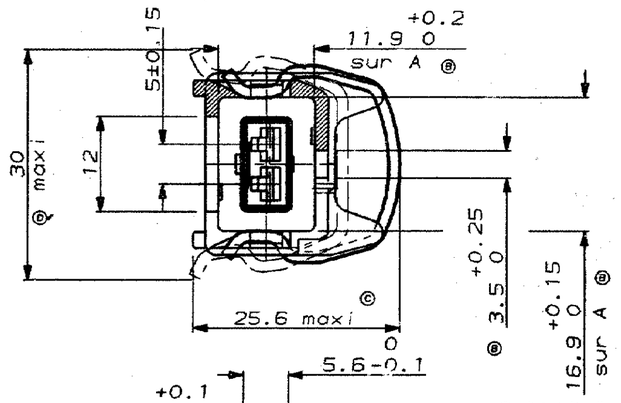

COUPE CC

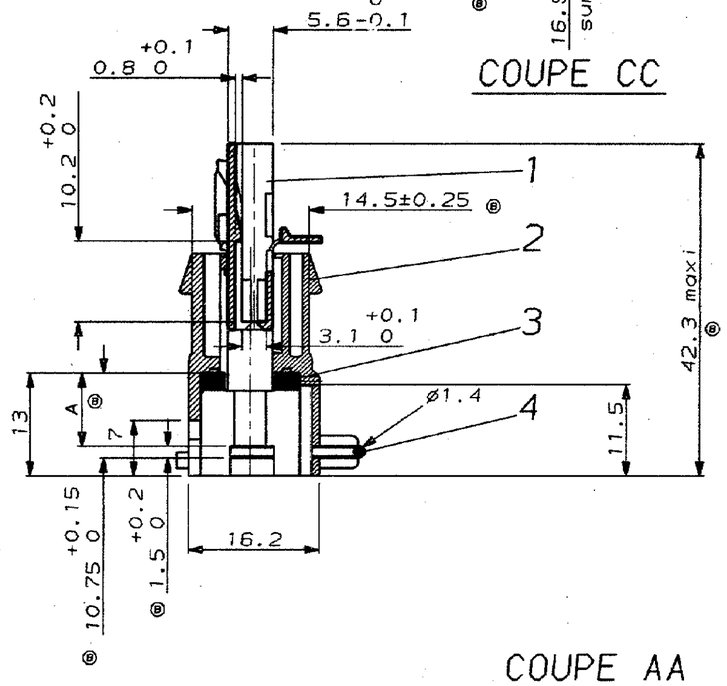

COUPE AA

TT	- -	- -	-		
	- -	PORTE-MODULE BLANC	-		
	- -	PORTE-MODULE GRIS	-		
	- -	PORTE-MODULE BLEU	-		
	- -	PORTE-MODULE VERT	-		
	- -	PORTE-MODULE JAUNE	-		
	- -	PORTE-MODULE ROUGE	-		
	- -	PORTE-MODULE MARRON	-		
N	- -	PORTE-MODULE NOIR			
DECOUPAGE PSA / MASSE ESTIMEE / APPROBATION	(1) MATIERE (2) TRAITEMENT (3) REVETEMENT	DESIGNATION	NUMERO PIECE	plan= piece INDICE	

DIST	8	7	6	5	4	3	2	1	COULEUR	QTE	DESCRIPTION	REP.
	X	X	X	X	X	X	X	X	BRUT	1	RESSORT (ACIER)	4
	X	X	X	X	X	X	X	X	NATUREL	1	JOINT (SILICONE)	3
	X								BLANC	1	PORTE MODULE (PA 6.6 GV20)	2
		X							GRIS	1		
			X						BLEU	1		
				X					VERT	1		
					X				JAUNE	1		
						X			ROUGE	1		
							X		MARRON	1		
								X	NOIR	1		
	X	X	X	X	X	X	X	X	VIOLET	1	MODULE 2POS. (PA 6.6)	1

144479-

REV	MODIFICATIONS	DES	DATE
C	MIS A JOUR	JCJ	03/92
B	MIS A JOUR	JCJ	01/92
A	MIS A JOUR	JCJ	12/91

NUMERO	DESCRIPTION	OBSERVATION	REP.

©1991 BY AMP INCORPORATED ALL RIGHTS RESERVED. AMP PRODUCTS COVERED BY PATENTS AND/OR PATENTS PENDING

DESSIN CLIENT UNIQUEMENT POUR REFERENCES

DESSINE LE 26.11.90 PAR R PATIN

MATIERE -

FINITION -

VERIFIE LE - PAR -

DIMENS. FIL 0.35 A 1 MM2 ISOLANT -

PLAN FAIT EN CAO ne pas modifier le calque

TOLERANCES SAUF INDICATION ± 0,2 ± 2°

ECHELLE 2:1

AMP DE FRANCE 95301 PONTOISE

CLASSE

TYPE (SUPPL. "A")

DOC F C N° C144479 REV D

CONNECTEUR ETANCHE 2 VOIES POUR J.P.T. POUR INJECTEUR

1/1

PLAN CLIENT

R.PATIN

DIMENSIONS IN MM. DO NOT SCALE PRINT Dimensions en mm. Restitution non o l'echelle

AMP 1254/03-83

Mouser Electronics

Authorized Distributor

Click to View Pricing, Inventory, Delivery & Lifecycle Information:

TE Connectivity:

144479-1