THIS DRAWING IS UNPUBLISHED. RELEASED FOR PUBLICATION 20
© COPYRIGHT 20 BY TYCO ELECTRONICS CORPORATION. ALL RIGHTS RESERVED.

LOC	DIST
F	00

REVISIONS

P	LTR	DESCRIPTION	DATE	DWN	APVD
	C	MODIFICATION OF WALL THICKNESS	04OCT2006	LCi	JDr

SCHEMA 1 ECHELLE 2,5

CALIBRE DE CONTROLE N° INCA 580

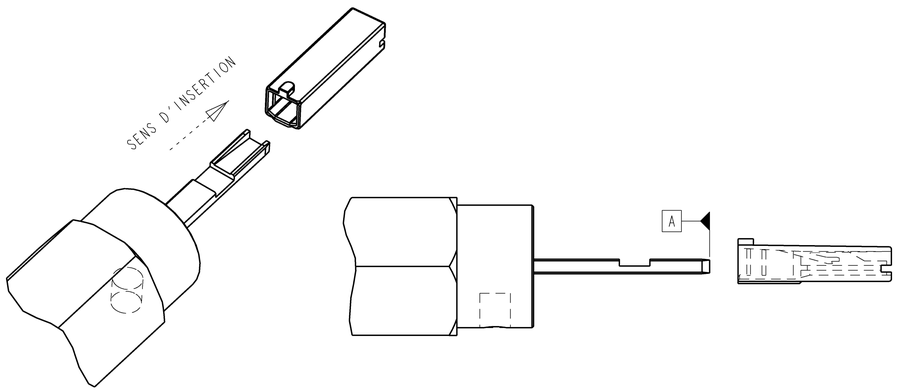

CALIBRE DE CONTROLE N° INCA 571

SCHEMA 2 ECHELLE = 3

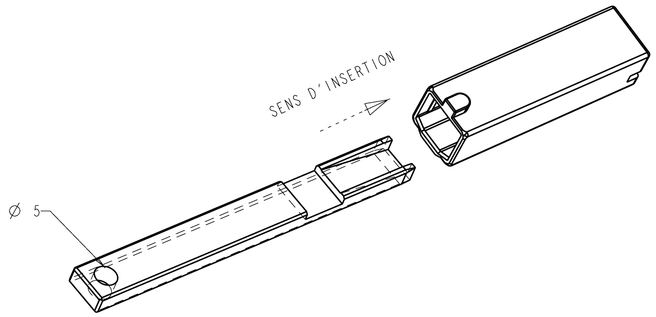

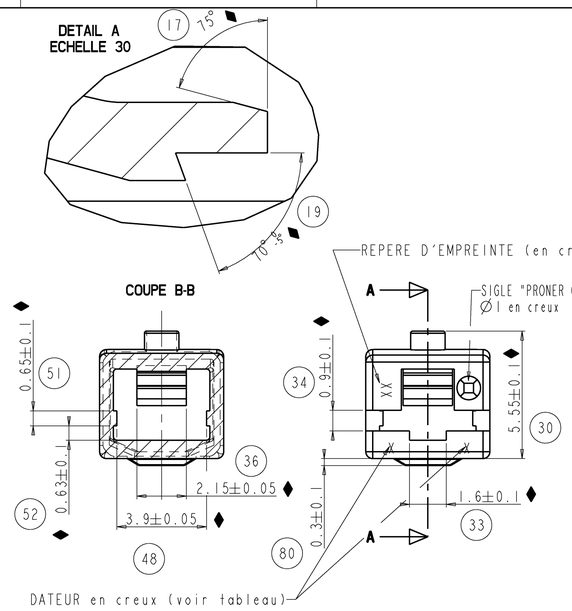

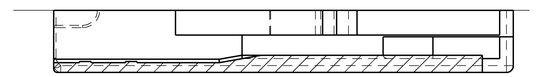

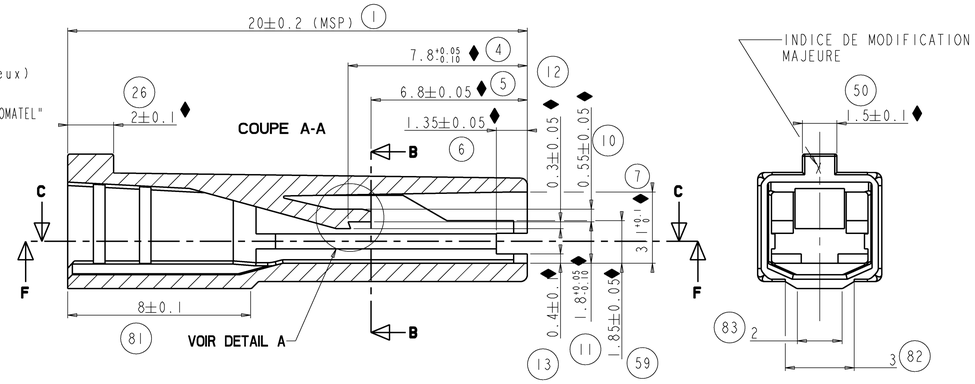

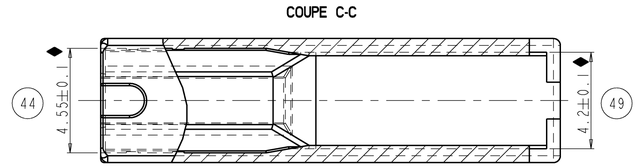

♦ : COTES FONCTIONNELLES
(MSP) : COTE SUIVIE EN MSP

PLAN DE CONTROLE

Echelle : 7,5/1

DATEUR					
Mois	Lettre	Annee 93	94	95	Le dateur sera mis a jour chaque debut de mois par evolution de la lettre et chaque debut d'annee par evolution du chiffre
J	A	3	4	5	
F	B	"	"	"	
M	C	"	"	"	
A	D	"	"	"	
M	E	"	"	"	
J	F	"	"	"	EXEMPLES
J	G	"	"	"	
A	H	"	"	"	Passage de Fev. a Mars 93 B3 ⇒ C3
S	J	"	"	"	
O	K	"	"	"	Passage Dec. 93 a Jan. 94 M3 ⇒ A4
N	L	"	"	"	
D	M	"	"	"	

IMPORTANT :

- Le depassement des brins du fil serti sur le clip (allant dans le porte-clip) ne devra pas exceder 0,6 mm.
- Pas de reprise d'humidite
- Temperature d'utilisation en continu pour Ref P9010096280: 140°C

CONDITIONNEMENT

REFERENCE PRONER COMATEL	REFERENCE CLIENT	DESIGNATION	N° DU CARTON GALIA	VRAC OU BANDE	Nbr. DE PIECES PAR SAC	Nbr. DE SACS PAR CARTON	Nbr. DE PIECES/ CARTON	POIDS DU CARTON
P90 100 9X 280		CAPUCHON POUR CLIP DE 2.8mm (NATUREL)	9	VRAC	12500	2	25000	7.5kg.
P90 100 9X 280 02		CAPUCHON POUR CLIP DE 2.8mm (NOIR)	9	VRAC	12500	2	25000	7.5kg.

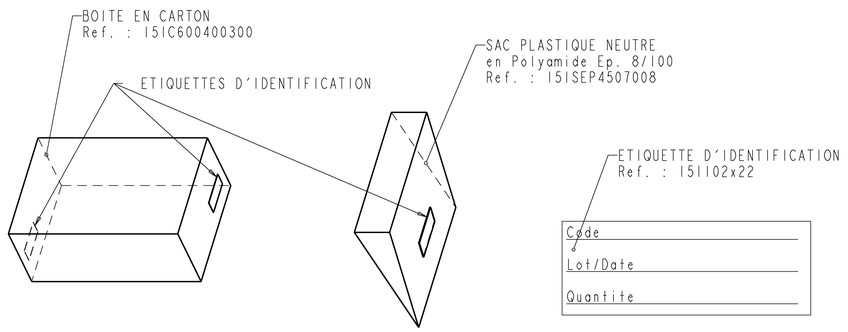

NOTICE DE CONTROLE :

- AU PIED A COULISSE OU AU PROJECTEUR DE PROFIL, VERIFIER LES COTES PORTEES AU DESSIN.
- TOUTE COTES "MSP" OU "FONCTIONNELLES" FIGURANT SUR CE PLAN ET NON RESPECTEES SUR UN LOT FERA L'OBJET D'UN REFUS PAR RAPPORT AU CONTRAT QUALITE COMPOSANT.
- CE PLAN DE CONTROLE ETANT EXTRAIT DU PLAN DE DEFINITION, ON FERA REFERENCE POUR TOUT LITIGE AU PLAN DE DEFINITION

UTILISATION DES CALIBRES DE CONTROLES:

* CALIBRE N° INCA 580 :
  . IL VALIDE LA FONCTION ALVEOLE AU MINI (cotes N° 4, 7, 10, 11, 12, 48, 59) ET LA FONCTION INSERTION
  . INTRODUIRE LE CALIBRE DANS LE SENS SPECIFIE (cf. schema 1). LA REFERENCE "A" DU CALIBRE VENANT EN BUTEE SUR LA REFERENCE "B" DE L'ALVEOLE. LE CALIBRE DOIT CE VERROUILLER DANS L'ALVEOLE SOUS UN EFFORT INFERIEUR A : 12N (POUR LA REFERENCE P9010096280: 15N)
  . EXTRAIRE LE CALIBRE EN DETRUISANT LE SYSTEME DE VEROUILLAGE

* CALIBRE N° INCA 571 :
  . IL VALIDE LA FONCTION RETENTION
  . INTRODUIRE LE CALIBRE DANS LE SENS SPECIFIE (cf. schema 2) JUSQU'A ENCLIQUETAGE, PUIS EXTRAIRE LE CALIBRE EN UTILISANT LE TROU Ø5 A L"INTERIEUR DUQUEL SE LOGE LE DISPOSITIF EQUIPANT LE MOYEN DE MESURE DE LA FORCE D'EXTRACTION. LE CALIBRE DOIT SE DEVEROUILLER A UNE FORCE SUPERIEURE A : 50N.

- LE NON RESPECT DE LA SANCTION FI OU FE ENTRAINE LE REFUS DU LOT CONCERNE.
- NOTA : CET ESSAI ETANT DESTRUCTIF LES PIECES TESTEES SONT A DETRUIRE.
- LES CLIPS DE 2,8mm COMPATIBLES AVEC LE CAPUCHON SONT : REF. P73 100 73 010 POUR LANGUETTE DE 5 OU 8
  P73 100 73 060 POUR LANGUETTE DE 5 OU 8
  P73 100 73 012 POUR LANGUETTE DE 5 OU 8
  P73 100 73 062 POUR LANGUETTE DE 5 OU 8
  P50 100 50 611 POUR LANGUETTE DE 5 OU 8
- FORCE D'INSERTION DU CLIP = 12N MAXI (POUR LA REFERENCE P9010096280: 15N)
- FORCE D'EXTRACTION DU CLIP = 50N MINI

Plan de definition porte clip unitaire 2.8	1544101
Designation	N°

MONTAGE CLIP / PORTE-CLIP :

ECHELLE 3

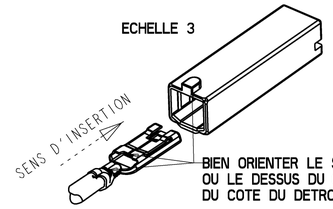

BIEN ORIENTER LE SERTISSAGE DU CLIP OU LE DESSUS DU CLIP DU COTE DU DETROMPEUR DU PORTE-CLIP

PN TYCO	PN PRONER COMATEL	MATIERE	PRC
1544101-1	P9010094280	PA 6/6	C
1544101-2	P901009428002	PA 6/6	C
1544101-3	P901009528002	PA 6/6	C
1544101-4	P9010096280	PBT 10%FV V0	C

THIS DRAWING IS A CONFIDENTIAL DOCUMENT OF TYCO ELECTRONICS CORPORATION IT IS SUBJECT TO CHANGE AND THE CONTACT AN AUTHORIZING ORGANIZATION SHOULD BE CONTACTED FOR THE LATEST REVISION.

DIMENSIONS: mm

TOLERANCES UNLESS OTHERWISE SPECIFIED:
0 PLC ±-
1 PLC ± .2
2 PLC ±-
3 PLC ±-
4 PLC ±-
ANGLES ±-

MATERIAL SEE TABLE -
FINISH - -

DWN	L.CORONELLI	04OCT2006
CHK	P.FLORES	04OCT2006
APVD	J.DAHER	04OCT2006
PRODUCT SPEC	-	
APPLICATION SPEC	-	
WEIGHT	-	

tyco Electronics — Tyco Electronics Corporation, 38 Chapareillan, France

NAME: PORTE CLIP UNITAIRE 2.8 - -

SIZE	CAGE CODE	DRAWING NO	RESTRICTED TO
A1	00779	C-1544101	-

CUSTOMER DRAWING — SCALE 8.000 — SHEET 1 OF 1 — REV C

Mouser Electronics

Authorized Distributor

Click to View Pricing, Inventory, Delivery & Lifecycle Information:

TE Connectivity:

1544101-4