THIS DRAWING IS UNPUBLISHED.
VERTRAULICHE UNVEROEFFENTLICHTE ZEICHNUNG
© COPYRIGHT 1998 BY AMP INCORPORATED. ALL RIGHTS RESERVED. ALLE RECHTE VORBEHALTEN

RELEASED FOR PUBLICATION ,2000.
FREI FUER VEROEFFENTLICHUNG

MATED WITH:
PASSEND ZU:
Bg6

| LOC | DIST |
|---|---|
| A1 | – |

PROJEKT NR.: –

REVISIONS
AENDERUNGEN

| P | LTR | DESCRIPTION BESCHREIBUNG | DATE | DWN | APVD |
|---|---|---|---|---|---|
| | A3 | Drawing active again; ECR-07-024206 | 11.10.2007 | AR | ST |

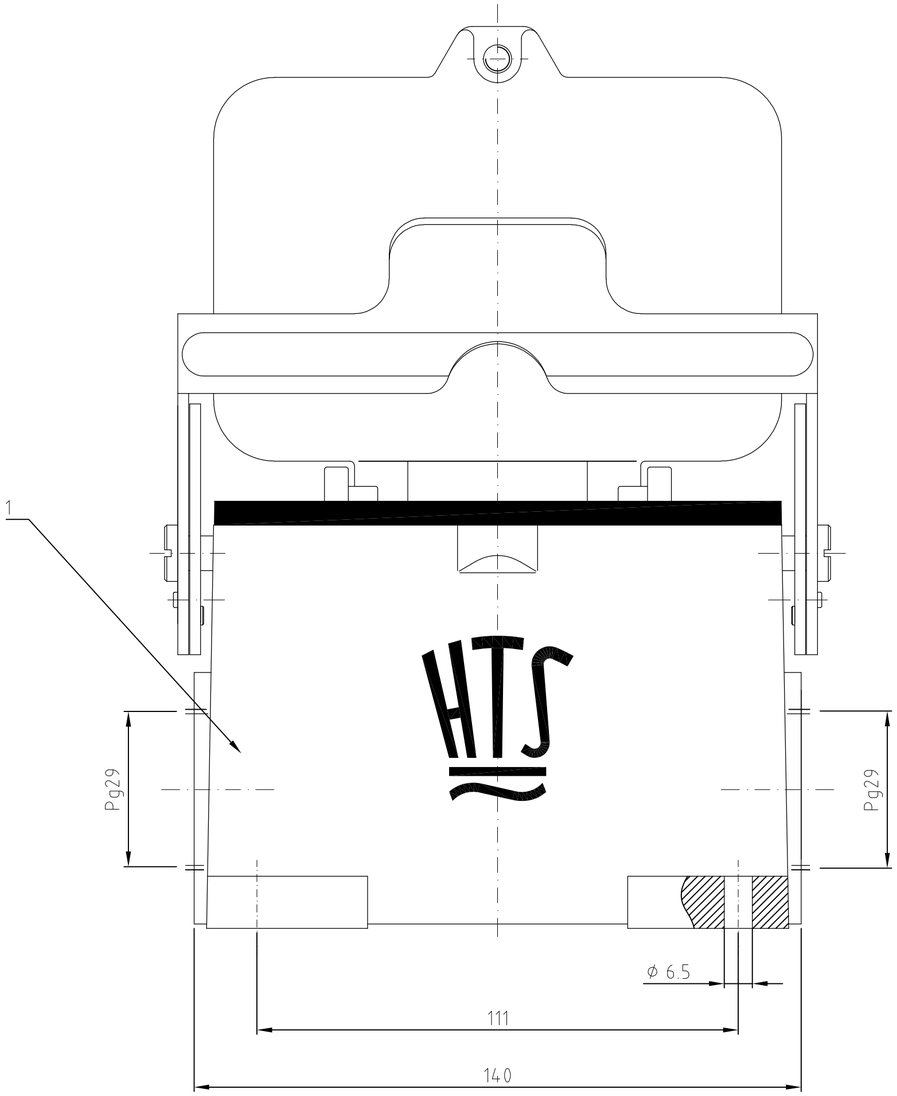


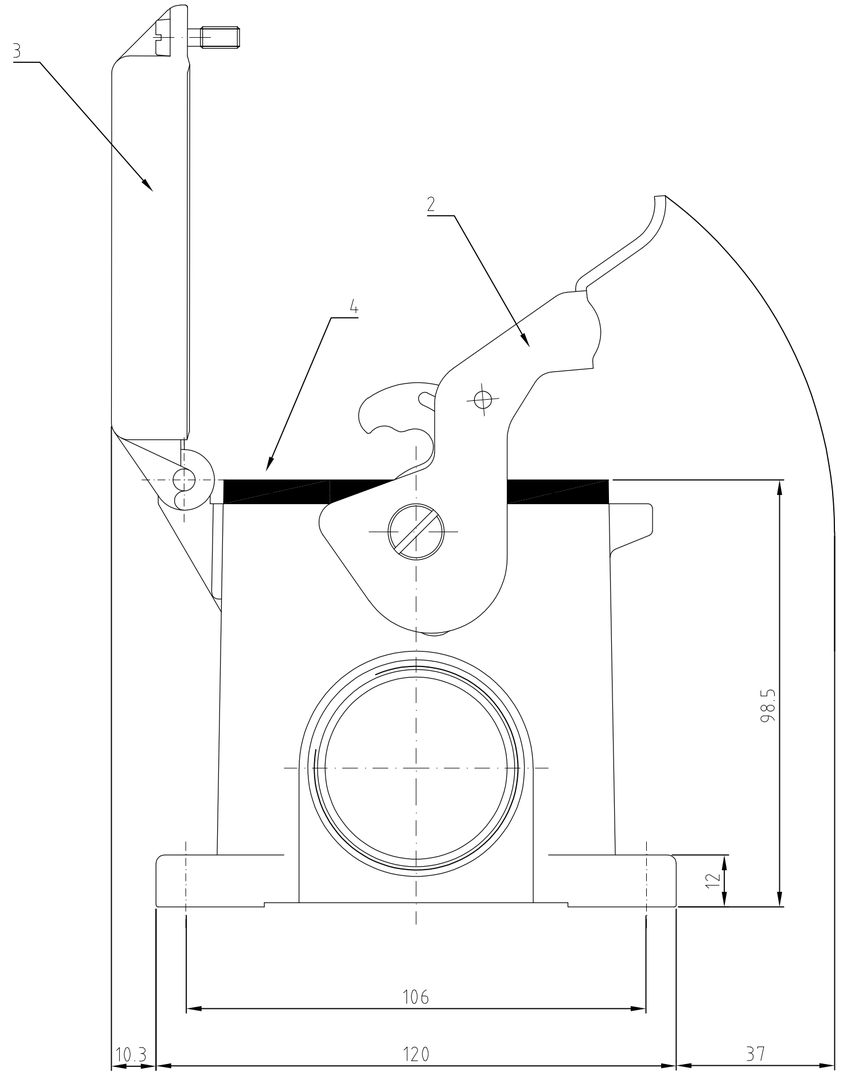


Notes,

1. Material: Housing: aluminium diecasting alloy
2. Surface: Powder coated grey
3. Varnish on the inside not necessary
4. Packaging quantity 3 pieces

Bemerkungen,

1. Material: Gehäuse: Alu-Druckguß-Legierung
2. Oberfläche: Pulverbeschichtet grau
3. Lackierung im Gehäuseinnere ist nicht notwendig
4. Verpackungsmenge 3 Stück

| 1-2 | DESCRIPTION/ BENENNUNG | MATERIAL | SURFACE / OBERFLÄCHE | COLOR / FARBE | ITEM NO. POS. | REMARKS / BEMERKUNGEN |
|---|---|---|---|---|---|---|
| 1 | Profildichtung/profile seal | Neoprene | | black/schwarz | 4 | |
| 1 | Deckel/cover | Aluminium/ALU | | grey/grau | 3 | |
| 1 | LB-Bügel/side clip | Stahl/steel | verzinkt/zink plated | blau/blue | 2 | |
| 1 | Sockelgehäuse HA/ surface mounted housing side entry | Aluminium/ALU | | grey/grau | 1 | |

HA.64.SGD-LB.2.29.Z

ORDERING TEXT / BESTELLTEXT

THIS DRAWING IS A CONTROLLED DOCUMENT FOR AMP INCORPORATED. IT IS SUBJECT TO CHANGE AND THE CONTROLLING ENGINEERING ORGANIZATION SHOULD BE CONTACTED FOR THE LATEST REVISION.
DIESES ZEICHNUNGSDOKUMENT WIRD DURCH AMP INCORPORATED KONTROLLIERT. AENDERUNGEN, DIE DEM TECHNISCHEN FORTSCHRITT DIENEN, SIND VORBEHALTEN. DEN JEWEILS LETZTGUELTIGEN AENDERUNGSSTAND ERFAHREN SIE AUF ANFRAGE.

DIMENSIONS: DIMENSIONEN: mm

TOLERANCES UNLESS OTHERWISE SPECIFIED: ALLGEMEINTOLERANZEN
n. ISO 8015
n. ISO 2768 – mH –E
n. DIN 16901 – 140
0 PLC #
1 PLC #
2 PLC #
3 PLC #
ANGLES / WINKEL #

MATERIAL

FINISH / OBERFLAECHE/FARBE

DWN Schneider 03.07.2003
CHK Schweiger 03.07.2003
APVD –
PRODUCT SPEC PRODUKTSPEZ. –
APPLICATION SPEC VERABEITUNGSSPEZ. –
WEIGHT GEWICHT –

AMP
HTS Elektrotechnik
53819 Neunkirchen, Germany

NAME
Surface mounted housing bottom entry
Sockelgehäuse HA.64.SGD-LB.2.29.Z

SIZE A2
CAGE CODE 00779
DRAWING NO ZEICHNUNGS-NR. C- 1102013
RESTRICTED TO NUR FUER –

CUSTOMER DRAWING /KUNDENZEICHNUNG
SCALE MASSSTAB 1 : 1
SHEET BLATT 1 OF VON 1
REV A3

# Mouser Electronics

Authorized Distributor

Click to View Pricing, Inventory, Delivery & Lifecycle Information:

TE Connectivity:

1-1102013-2