THIS DRAWING IS UNPUBLISHED. RELEASED FOR PUBLICATION 20
© COPYRIGHT 20 BY - ALL RIGHTS RESERVED.

| LOC | DIST |
|---|---|
| J | |

REVISIONS 改訂

| P | LTR | DESCRIPTION | ECN | DATE | DWN | APVD |
|---|---|---|---|---|---|---|
| | D3 | ADDED 2--5 | ECR-14-000630 | 16JAN14 | K.S | T.K |
| | D4 | ADDED 2-6376350-1 | ECR-15-005364 | 09APR15 | KF | RK |
| | D5 | REVISED | ECR-15-009247 | 18JUN2015 | KF | RK |

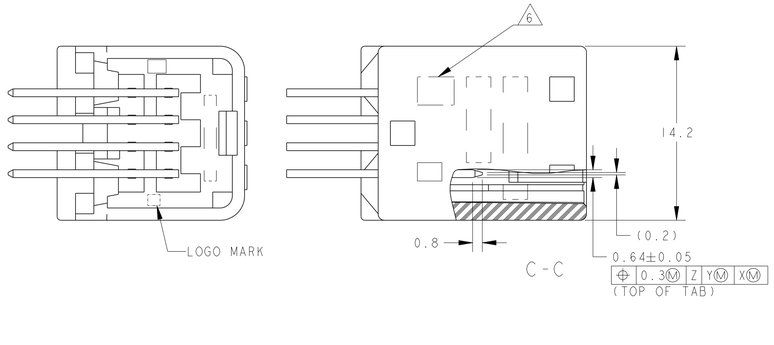


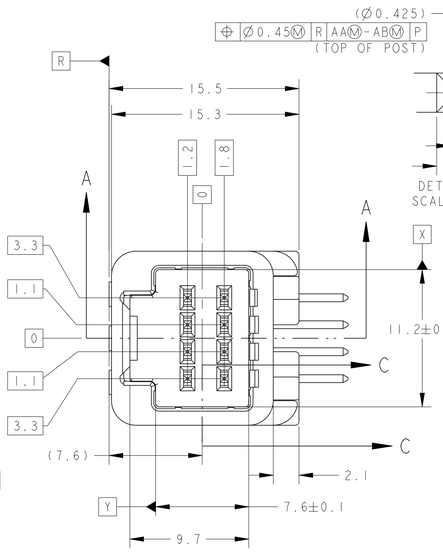


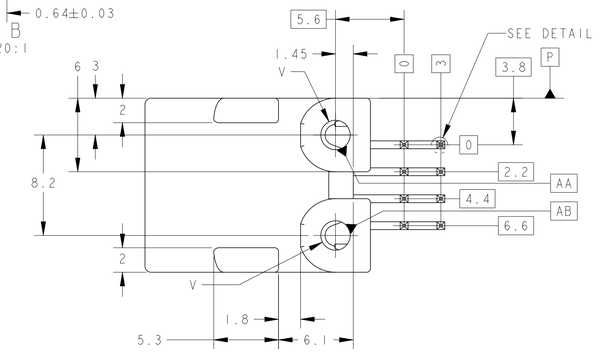


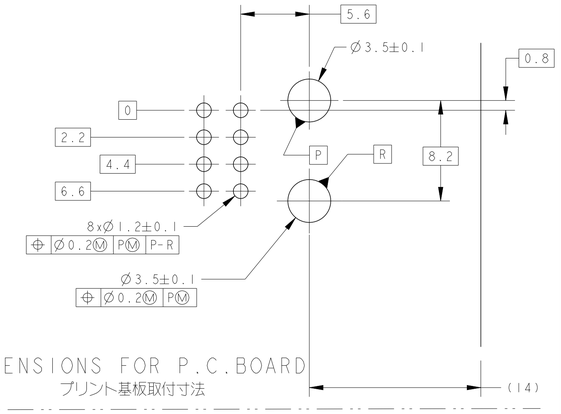


DIMENSIONS FOR P.C.BOARD
プリント基板取付寸法

1. PLUG HOUSING TO BE MATED ; SEE TABLE-1
   TO BE MATED SMOOTHLY WITH THE PLUG HOUSING ASSEMBLY.
2. RECOMMENDED SCREW : PAN-HEADED, TYPE-2 TAPPING SCREW
   OF 3 NOMINAL DIAMETER 3mm, LENGTH : SEE TABLE-2(JIS B1115, B1122).
3. FASTENING TORQUE FOR SCREW (FOR REFERENCE) :0.392N·m REF
   BUT, TORQUE FOR OPERATION SHOULD BE PROVIDED RESPECTIVELY.
4. AS FOR THE HANDLING OF THIS PRODUCT,
   FOLLOW THE INSTRUCTION SHEET NO.411-5928.

5. ID MARK,PART NUMBER INDICATED

6. IDENTIFICATION MARK FOR THE CONTACT FINISH ; SEE TABLE.

7. CIRCUIT NUMBERS:SEE FIG.1

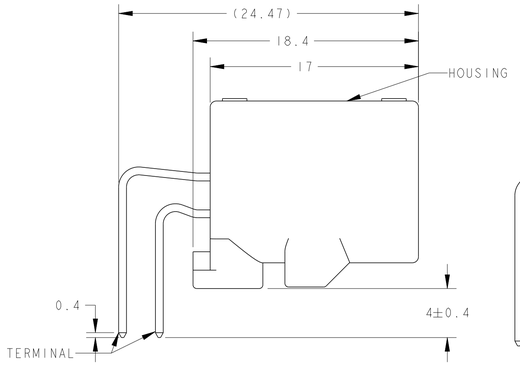


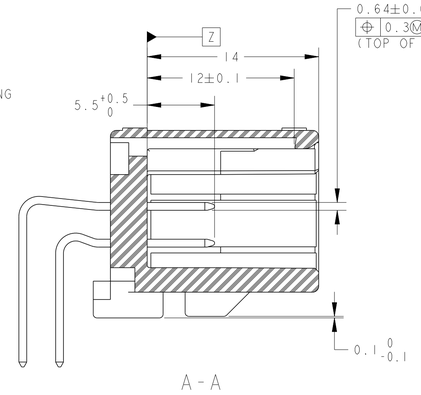


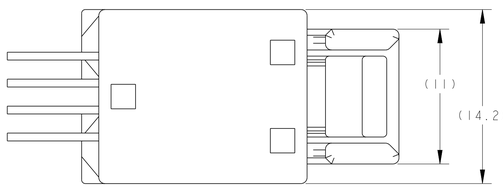


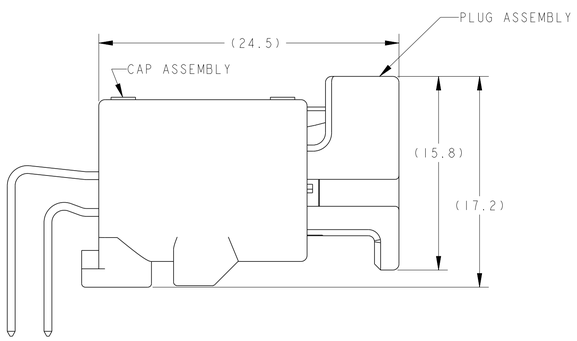


CAP ASSEMBLY & PLUG ASSEMBLY ENGAGEMENT VIEW
キャップアセンブリ&プラグアセンブリ嵌合状態図

7 FIG.1 回路図
CIRCUIT NUMBER

TABLE-1

| POS. 極数 | FEMALE HOUSING メス ハウジング |
|---|---|
| | TYCO P/N |
| 8 | 1376352 |
| | 1717103 |

TABLE-2

| THICKNESS OF PCB (mm) プリント基板板厚 (mm) | 1.2 | 1.6 |
|---|---|---|
| NOMINAL LENGTH OF SCREW (mm) 固定用ネジ首下長さ (mm) | 5 | 6 |

1. 嵌合相手型番；TABLE-1参照
   プラグハウジングアセンブリと支障なく嵌合、離脱できること。
2. 推奨取付ネジ；JIS B1115, B1122タッピングネジ
   なべ2種、呼び径3、長さ ； TABLE-2参照
3. ネジ締付けトルク （参考値） ；0.392N·m REF
   但し、管理値は別途規定すること。
4. 本品の取扱いに付いては、取扱説明書NO.411-5928に従うこと。

5. ID MARK,PART NUMBER を表示

6. コンタクト仕上識別記号 ； 表参照

7. 回路番号：FIG.1参照

| OBSOLETE | 6 MARKING マーキング | WEIGHT (g) 質量 | V | OUTER 外装 / INNER 内装 (PACKING STYLE 梱包仕様) | NO CONTACT CIRCUIT NO 欠番 7 | GOLD PLATED CIRCUIT NO 金めっき回路番号 7 | SOLDERING SIDE 半田付け部 | CONTACT SIDE 接触部側 (CONTACT FINISH コンタクト仕上) | MATERIAL 材料 | COLOR 色 (HOUSING ハウジング) | PART NUMBER 型番 |
|---|---|---|---|---|---|---|---|---|---|---|---|
| | 62 | 3.0 | Ø2.4 | PAPER BOX ダンボール箱 / PLASTIC TUBE プラスチックチューブ | - | 1~8 | SELEVTIVE TIN (MATTE) | SELECTIVE GOLD | PBT GF15 | BLACK | 2-6376350-2 |
| | 62 | 3.0 | Ø2.4 | PAPER BOX ダンボール箱 / PLASTIC TUBE プラスチックチューブ | - | 1~8 | SELEVTIVE TIN (MATTE) | SELECTIVE GOLD | PBT GF15 | NATURAL | 2-6376350-1 |
| | 5 14 | 2.6 | Ø2.63 | PAPER BOX ダンボール箱 / PLASTIC TUBE プラスチックチューブ | - | 1~8 | SELEVTIVE TIN (MATTE) | SELECTIVE GOLD | SPS GF17 | NATURAL | 2-1376350-5 |
| | 5 14 | 2.6 | Ø2.63 | PLASTIC BOX 通い箱 / PLASTIC TUBE プラスチックチューブ | - | 1~8 | SELEVTIVE TIN (MATTE) | SELECTIVE GOLD | SPS GF17 | NATURAL | 2-1376350-3 |
| | 2 | 3.0 | Ø2.4 | PAPER BOX ダンボール箱 / PLASTIC TUBE プラスチックチューブ | - | 1~8 | TIN LEAD | SELECTIVE GOLD | PBT GF15 | BLACK | 2-1376350-2 |
| | 2 | 3.0 | Ø2.4 | PAPER BOX ダンボール箱 / PLASTIC TUBE プラスチックチューブ | - | 1~8 | TIN LEAD | SELECTIVE GOLD | PBT GF15 | NATURAL | 2-1376350-1 |
| | 5 13 | 2.6 | Ø2.63 | PLASTIC BOX 通い箱 / PLASTIC TUBE プラスチックチューブ | - | 1,2,3,7,8 | SELEVTIVE TIN (MATTE) | SELECTIVE TIN(BRIGHT) × 3<br>SELECTIVE GOLD × 5 | SPS GF17 | NATURAL | 2-1376350-0 |
| | 5 12 | 2.6 | Ø2.63 | PLASTIC BOX 通い箱 / PLASTIC TUBE プラスチックチューブ | - | - | SELEVTIVE TIN (MATTE) | SELECTIVE TIN (BRIGHT) | SPS GF17 | BLACK | 1-1376350-9 |
| | 11 | 3.0 | Ø2.4 | PLASTIC BOX 通い箱 / PLASTIC TUBE プラスチックチューブ | 7 | 1~6,8 | SELEVTIVE TIN (MATTE) | SELECTIVE GOLD | PBT GF15 | NATURAL | 1-1376350-7 |
| | 62 | 3.0 | Ø2.4 | PLASTIC BOX 通い箱 / PLASTIC TUBE プラスチックチューブ | - | 1~8 | SELEVTIVE TIN (MATTE) | SELECTIVE GOLD | PBT GF15 | BLACK | 6376350-4 |
| | 62 | 3.0 | Ø2.4 | PLASTIC BOX 通い箱 / PLASTIC TUBE プラスチックチューブ | - | 1~8 | SELEVTIVE TIN (MATTE) | SELECTIVE GOLD | PBT GF15 | NATURAL | 6376350-3 |
| | 10 | 3.0 | Ø2.4 | PLASTIC BOX 通い箱 / PLASTIC TUBE プラスチックチューブ | 6 | 1~5,7,8 | SELEVTIVE TIN (MATTE) | SELECTIVE GOLD | PBT GF15 | BLACK | 1-1376350-6 |
| | 9 | 3.0 | Ø2.4 | PLASTIC BOX 通い箱 / PLASTIC TUBE プラスチックチューブ | - | - | SELEVTIVE TIN (MATTE) | SELECTIVE TIN (BRIGHT) | PBT GF15 | BLACK | 1-1376350-5 |
| | 9 | 3.0 | Ø2.4 | PAPER BOX ダンボール箱 / PLASTIC TUBE プラスチックチューブ | - | - | SELEVTIVE TIN (MATTE) | SELECTIVE TIN (BRIGHT) | PBT GF15 | BLACK | 1-1376350-4 |
| | 5 8 | 2.6 | Ø2.63 | PLASTIC BOX 通い箱 / PLASTIC TUBE プラスチックチューブ | - | 2,3 | SELEVTIVE TIN (MATTE) | SELECTIVE TIN(BRIGHT) × 6<br>SELECTIVE GOLD × 2 | SPS GF17 | NATURAL | 1-1376350-3 |
| | 5 5 | 2.6 | Ø2.63 | PLASTIC BOX 通い箱 / PLASTIC TUBE プラスチックチューブ | - | - | SELEVTIVE TIN (MATTE) | SELECTIVE TIN (BRIGHT) | SPS GF17 | NATURAL | 1-1376350-2 |
| | 5 7 | 2.6 | Ø2.63 | PLASTIC BOX 通い箱 / PLASTIC TUBE プラスチックチューブ | 6 | 1~5,7,8 | SELEVTIVE TIN (MATTE) | SELECTIVE GOLD | SPS GF17 | BLACK | 1-1376350-1 |
| | 5 6 | 2.6 | Ø2.63 | PLASTIC BOX 通い箱 / PLASTIC TUBE プラスチックチューブ | 7 | 1~6,8 | SELEVTIVE TIN (MATTE) | SELECTIVE GOLD | SPS GF17 | NATURAL | 1-1376350-0 |
| | 5 5 | 2.6 | Ø2.63 | PAPER BOX ダンボール箱 / PLASTIC TUBE プラスチックチューブ | - | - | SELEVTIVE TIN (MATTE) | SELECTIVE TIN (BRIGHT) | SPS GF17 | NATURAL | 1376350-9 |
| | 4 | 3.0 | Ø2.4 | PLASTIC BOX 通い箱 / PLASTIC TUBE プラスチックチューブ | 6 | 1~5,7,8 | SELECTIVE TIN | SELECTIVE GOLD | PBT GF15 | BLACK | 1376350-8 |
| | 4 | 3.0 | Ø2.4 | PLASTIC BOX 通い箱 / PLASTIC TUBE プラスチックチューブ | 7 | 1~6,8 | SELECTIVE TIN | SELECTIVE GOLD | PBT GF15 | NATURAL | 1376350-7 |
| | 3 | 3.0 | Ø2.4 | PLASTIC BOX 通い箱 / PLASTIC TUBE プラスチックチューブ | - | - | SELECTIVE TIN | PRE-TINED | PBT GF15 | BLACK | 1376350-6 |
| OBSOLETE | ~~3~~ | ~~3.0~~ | ~~Ø2.4~~ | ~~PAPER BOX ダンボール箱 / PLASTIC TUBE プラスチックチューブ~~ | ~~-~~ | ~~-~~ | ~~SELECTIVE TIN~~ | ~~PRE-TINED~~ | ~~PBT GF15~~ | ~~BLACK~~ | ~~1376350-5~~ |
| | 2 | 3.0 | Ø2.4 | PLASTIC BOX 通い箱 / PLASTIC TUBE プラスチックチューブ | - | 1~8 | TIN LEAD | SELECTIVE GOLD | PBT GF15 | BLACK | 1376350-4 |
| | 2 | 3.0 | Ø2.4 | PLASTIC BOX 通い箱 / PLASTIC TUBE プラスチックチューブ | - | 1~8 | TIN LEAD | SELECTIVE GOLD | PBT GF15 | NATURAL | 1376350-3 |
| | 1 | 3.0 | Ø2.4 | PAPER BOX ダンボール箱 / PLASTIC TUBE プラスチックチューブ | - | - | PRE-TINED | | PBT GF15 | NATURAL | 1376350-2 |
| | 1 | 3.0 | Ø2.4 | PLASTIC BOX 通い箱 / PLASTIC TUBE プラスチックチューブ | - | - | PRE-TINED | | PBT GF15 | NATURAL | 1376350-1 |

THIS DRAWING IS A CONTROLLED DOCUMENT.

DIMENSIONS: 単位: mm

TOLERANCES UNLESS OTHERWISE SPECIFIED: 一般公差 = ± 0.3
0-PLC ±
1-PLC ±0.1
2-PLC ±0.01
3-PLC ±0.001
4-PLC ±0.0001
ANGLES ±3°00'

MATERIAL 材料 CONTACT:BRASS HOUSING:SEE TABLE
FINISH 仕上 SEE TABLE -

| | | |
|---|---|---|
| DWN | N.YASUDA | 05JUL00 |
| CHK | N.SAI | 06JUL00 |
| APVD | N.SAI | 06JUL00 |
| PRODUCT SPEC 製品規格 | 108-5668 | |
| APPLICATION SPEC 取付適用規格 | 114-5250 | |
| WEIGHT | SEE TABLE | |

TE Connectivity

NAME 名称: 025 SERIES I/O CONNECTOR 8P CAP HOUSING ASSY

SIZE A1 | CAGE CODE 00779 | DRAWING NO 製図 C-1376350 | RESTRICTED TO -

Customer Drawing | SCALE 2:1 | SHEET 1 OF 1 | REV D5

4805 (3/11)

# Mouser Electronics

Authorized Distributor

Click to View Pricing, Inventory, Delivery & Lifecycle Information:

TE Connectivity:

1-1376350-4