THIS DRAWING IS PROPRIETARY TO TYCO ELECTRONICS UNLESS OTHERWISE SPECIFIED
© COPYRIGHT 2006

RELEASED FOR PUBLICATION APRIL 2006
FREIGABE WERKZEUGBAU
ALL RIGHTS RESERVED
ALLE RECHTE VORBEHALTEN

RATED WITH PAGING 20
1718320

| LOC | DIST | REVISIONS | | | | | |
|---|---|---|---|---|---|---|---|
| A1 | - | P | LTR | DESCRIPTION BESCHREIBUNG | DATE | DWN | APVD |
| PREFIX NR. EGATN05774 | | | C1 | DRAWING CLARIFIED. DETAILS SEE PCN E-10-003541 | 17FEB2010 | NP | FE |
| | | | C2 | TORQUE CLARIFIED. DETAILS SEE PCN E-10-024361 | 26NOV2010 | NP | FE |
| | | | C3 | DRAWING CORRECTION | 19NOV2015 | SH | FE |
| | | | C4 | ADDED NOTE 15, SEE PCN E-16-003215 | 09MAR2016 | CS | FE |

## NON-BINDING PRINTED CIRCUIT BOARD (39P 90°)
Unverbindliches Leiterplatten-Layout (39P 90°)
SOLDER SIDE
Loetseite

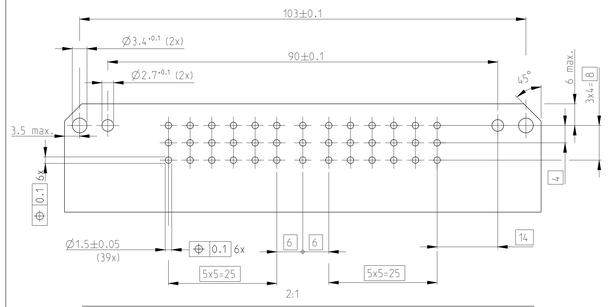


## NON-BINDING PRINTED CIRCUIT BOARD (39P 180°)
Unverbindliches Leiterplatten-Layout (39P 180°)
SOLDER SIDE
Loetseite

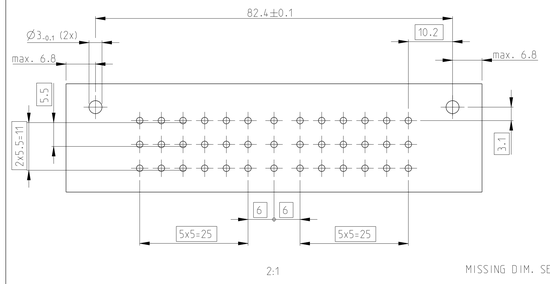


MISSING DIM. SEE 90° LAYOUT

REVIEW OF DIFFERENT MATERIALS THICKNESS FOR FIXING INTERFACE
Darstellung für verschiedenes Materialdicken des Befestigungsausschnitts

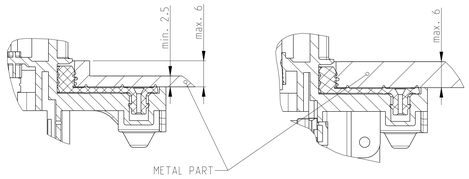


## 5-1418363-1

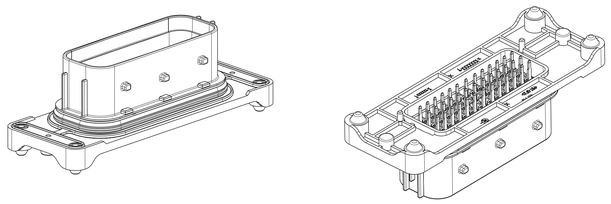

## SECTION B-B
Schnitt
SCALE:2:1
Maßstab

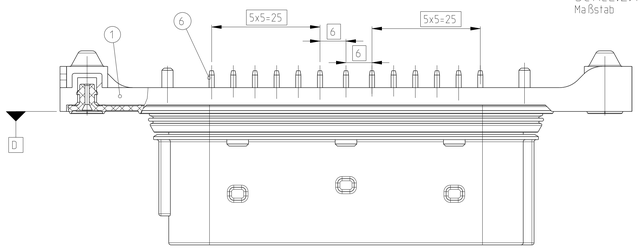


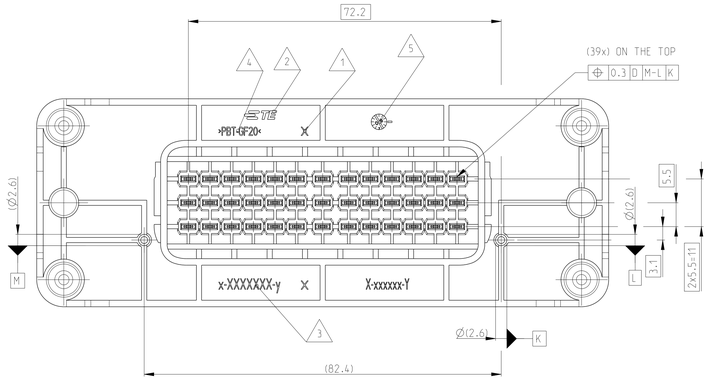


MISSING DIM. SEE 5-.....-3

## SECTION H-H
Schnitt
SCALE:2:1
Maßstab

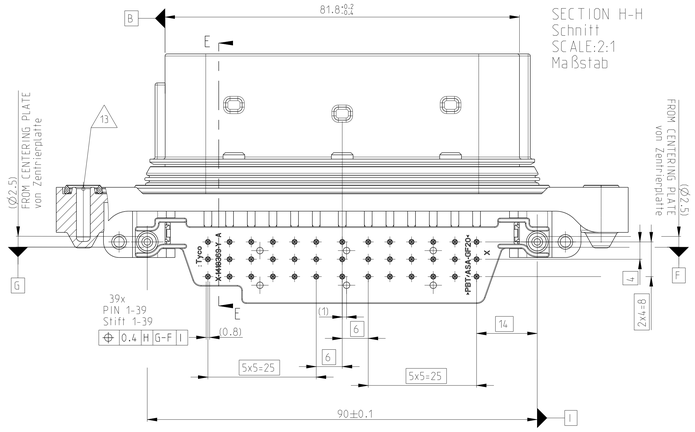


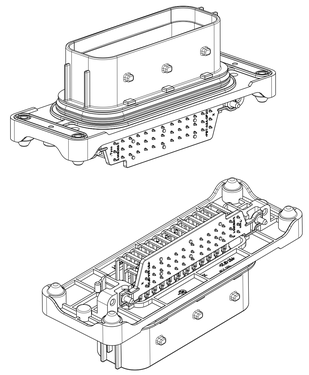

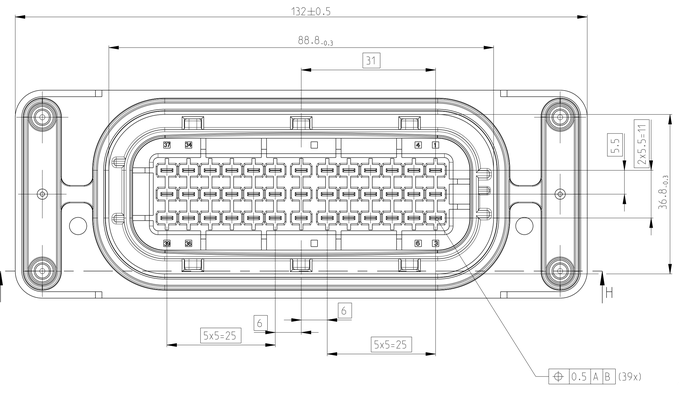


## SECTION E-E
Schnitt

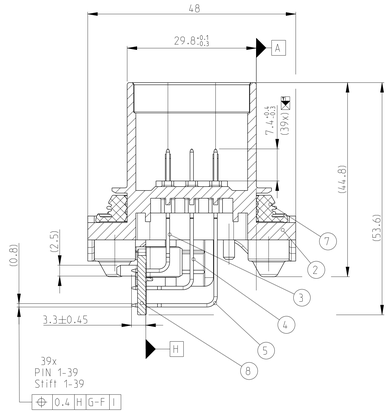


NOTES
Bemerkungen

1. CAVITY NUMBERING
Kammernummerierung

2. TE CONNECTIVITY (TE) LOGO
TE Connectivity (TE) Logo

3. TE NO.
TE-Nr.

4. MATERIAL MARKING
Werkstoffkennzeichnung

5. DATE CLOCK
Datumsuhr

6. TAB DISTANCE SOLDER SIDE TESTED BY GAUGE NO ...
Flachsteckerabstand Loetseite mit Lehre Nr. ... geprueft

7. PACKAGING IN TRAYS
Verpackung in Trays

8. SOLDERABILITY ACCORDING TO DIN IEC 68. PART 2-20. AGEING 3
Loetbarkeit gemaess DIN IEC 68.Teil 2-20. Alterung 3

9. PRESS OUT FORCE >= 50 N WITH FEED 25 mm/min FOR TABS 2.8 mm x 0.8 mm
Kontaktausdrueckkraft >= 50 N mit Vorschub 25 mm/min fuer Flachstecker 2.8 mm x 0.8 mm

10. PRESS OUT FORCE >= 40 N WITH FEED 25 mm/min FOR TABS 1.5 mm x 0.64 mm
Kontaktausdrueckkraft >= 40 N mit Vorschub 25 mm/min fuer Flachstecker 1.5 mm x 0.64 mm

11. FITS TO TE COUNTERPART AMP MCP 2.8 RECEPTACLE HOUSING (39 POS.). TE NO 1718321
Passend zu TE Gegenstecker AMP MCP 2.8 Buchsengehaeuse (39 pol.). TE-Nr. 1718321

12. SEALING SURFACE. ROUGHNESS Ra <= 1.6 µm.
Dichtfläche. Rauheit Ra <= 1.6 µm.

13. SUITABLE FOR FIXING SCREW F.E. EJOT PT SCREW KB 40X14 WN 1413
REQUIRED TIGHTENING TORQUE 2 ±0.5 Nm
geeignet für Befestigungsschrauben z.B. EJOT PT Schraube KB 40x14 WN 1413
erforderliches Anzugsdrehmoment 2 ±0.5Nm

14. FURTHER WALLTHICKNESS OR FIXING POSSIBILITIES CONTACT PE/CVI
Weitere MAterialstärken oder Befestigungsmöglichkeiten nur nach Rücksprache mit PE/CVI

15. SEALING SURFACE CUTOFF
Dichtflaeche Blechausschnitt

SURFACE ROUGHNESS Ra MAX. 1.8µm OR LESS FOR METAL PARTS.
Werkzeugoberflaeche Ra Max. 1.8µm oder weniger fuer Metallteile.

SURFACE ROUGHNESS MIN. VDI 3400-CLASS 24 FOR PLASTIC PARTS.
Werkzeugoberflaeche Min. VDI 3400-Class 24 fuer Kunststoffteile.

THE FLATNESS MUST BE WITHIN THE TOLERANCE OF THE SHEET. THEREFORE WITHIN ±0.1MM.
Die Ebenheit muss innerhalb der Toleranz des Blechs liegen be ±0.1mm)

NO SINK MARKS. EJECTOR. DRAFT. DENTS. SCRATCHES. PARAGRAPH ON THE SEALING AREA ALLOWED.
Keine Einfallstellen. Auswerfer. Ausformschraegen. Delle. Kratzer. Absaetze zulaessig.

FIXING INTERFACE LAYOUT
Befestigungsausschnitt Layout (14)

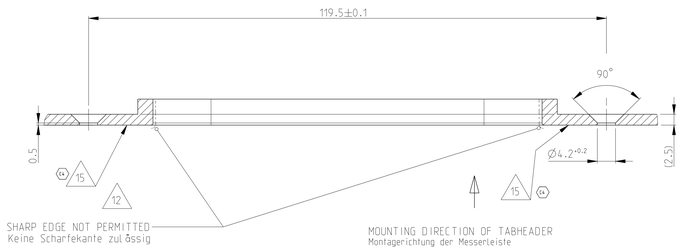


## SECTION A-A
Schnitt

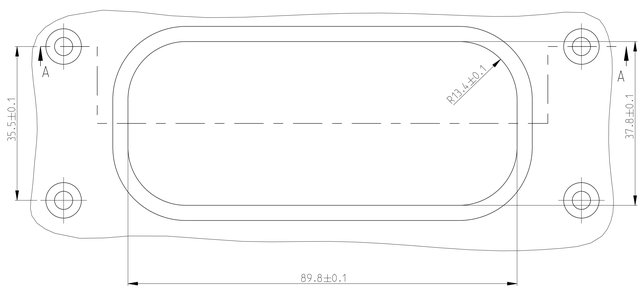


2:1

PRE-LOCKED POSITION (DELIVERY STATE)
Vorraststellung (Auslieferungszustand)

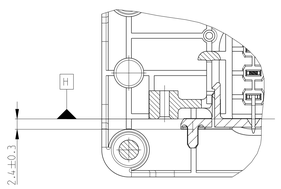


## SECTION F-F
Schnitt
SCALE:2:1
Maßstab

END-LOCKED POSITION
Endraststellung

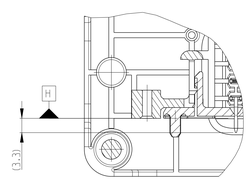


## SECTION F-F
Schnitt
SCALE:2:1
Maßstab

| QTY REQD PER ASSY | | | | | | | | |
|---|---|---|---|---|---|---|---|---|
| | 1 | - | A | - | CENTERING PLATE Zentrierplatte | PBT-GF20 | BLACK schwarz | 8 |
| | 1 | 1 | B | - | SEAL Dichtung | SILICONE | WHITE weiß | 7 |
| | - | 39 | B | - | TAB 2.8 x 0.8. LENGTH 24.9 mm Flachstecker 2.8 x 0.8. Laenge 24.9 mm | CuSn | SILVER PLATED versilbert | 6 |
| | 13 | - | A | - | TAB 2.8 x 0.8. LENGTH 54.5 mm Flachstecker 2.8 x 0.8. Laenge 54.5 mm | CuSn | SILVER PLATED versilbert | 5 |
| | 13 | - | A | - | TAB 2.8 x 0.8. LENGTH 45.0 mm Flachstecker 2.8 x 0.8. Laenge 45.0 mm | CuSn | SILVER PLATED versilbert | 4 |
| | 13 | - | A | - | TAB 2.8 x 0.8. LENGTH 35.5 mm Flachstecker 2.8 x 0.8. Laenge 35.5 mm | CuSn | SILVER PLATED versilbert | 3 |
| | 1 | - | C | E | HOUSING. 39-POS. Gehaeuse. 39-polig | PBT-GF20 | GREEN grün | 2 |
| | - | 1 | C | E | HOUSING. 39-POS. Gehaeuse. 39-polig | PBT-GF20 | GREEN grün | 1 |
| | 5- -3 | 5- -1 | REV | COD. Kod. | DESCRIPTION | MATERIAL | COLOUR | ITEM NO. |
| | C | C | REVISION OF EACH ASSY NO (WHEN BLANK, USE DWG REVISION) | | | | | |
| QTY REQD PER ASSY | | PARTS LIST | | | | | | |

5-____-3 AS SHOWN

THIS DRAWING IS A CONTROLLED DOCUMENT. EXCEPT DIMENSIONS, NOTHING MAY BE SCALED FROM THIS DRAWING. NO PART OF THIS DRAWING MAY BE REPRODUCED OR TRANSMITTED IN ANY FORM OR MEANS WITHOUT PRIOR WRITTEN PERMISSION OF TYCO ELECTRONICS.

DIMENSIONS: MM/DECIMETERS [mm]

TOLERANCES UNLESS OTHERWISE SPECIFIED ALLGEMEINTOLERANZEN
ANGLES ±2°
DECIMALS .XX ±0.25 .XXX ±0.10 .XXXX ±0.05
MACHINING ±0.1
ANGULAR ±0°
REACTO EIN 9000:1993 CONFORM TO NORMAL DIN

MATERIAL: SEE TABLE siehe Tabelle
FINISH/OBERFLÄCHE/FARBE: SEE TABLE siehe Tabelle

PRODUCT CHARACTERISTICS ACC. GMP EMEA_12
BESONDERE MERKMALE NACH GMP EMEA_12

TOLERANCING ISO 8015
TOLERIERUNG ISO 8015

DWN: P. Kopertz 05APR2006
CHK: D. Kapp 05APR2006
APVD: F. Eberwein 12APR2006
PRODUCT SPEC: PRODUKTSPEC.
APPLICATION SPEC: ANWENDUNGSSPEZ.
WEIGHT/GEWICHT: 69 g

TE Connectivity

NAME: HEADER, 39-POS. TAB 2.8x0.8
Messerleiste. 39-polig. Flachstecker 2.8 x 0.8

SIZE: A0 | CASE CODE: 00779 | DRAWING NO/ZEICHNUNG-NR.: C-1418363 | RESTRICTED TO NUR FÜR: –
CUSTOMER DRAWING / KUNDENZEICHNUNG | SCALE/MASSSTAB: 1:1 | SHEET/BLATT: 1 OF/VON 1 | REV: C4

4806 (3/11)

# Mouser Electronics

Authorized Distributor

Click to View Pricing, Inventory, Delivery & Lifecycle Information:

TE Connectivity:

5-1418363-3