版数 REV.	年月日 DATE	CN NO.	変更内容 DESCRIPTION	製図 DR.	担当 CHK.	査閲 APPD.	承認 APPD.
2	16/JAN/2012	000847	CORRECT AN ERROR	—	K.KIMURA	Y.ITOU	G.HAGA

図面番号(DRAWING NO.) SJ111309

WISDOM承認 2012/08/30

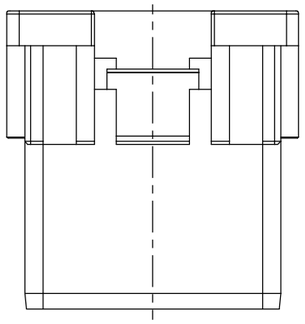

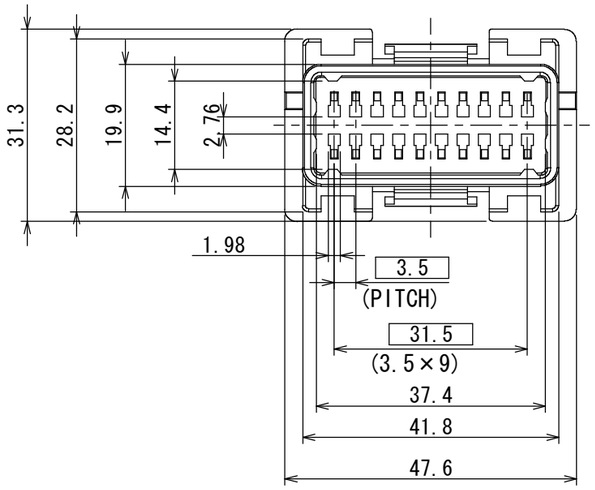

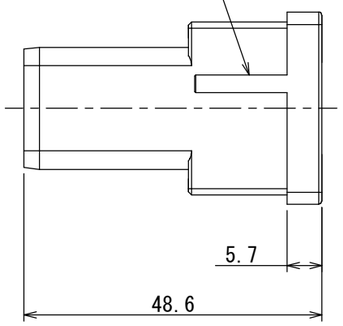

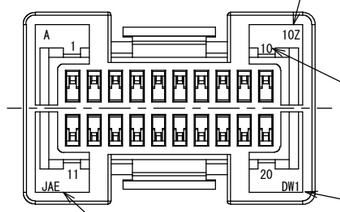

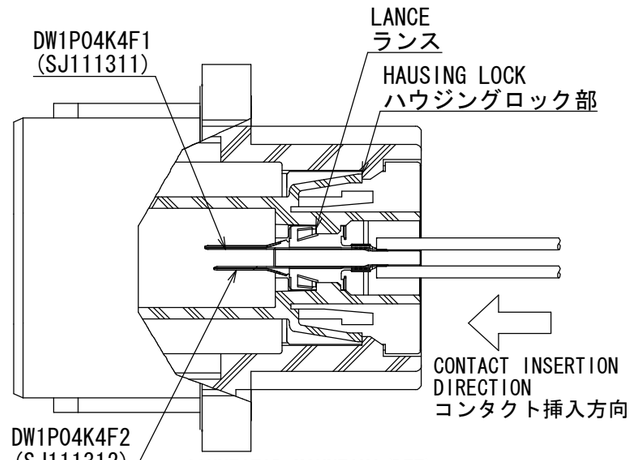

CONNECTOR MOUNTING(REF)
コネクタ取付状態図（参考）

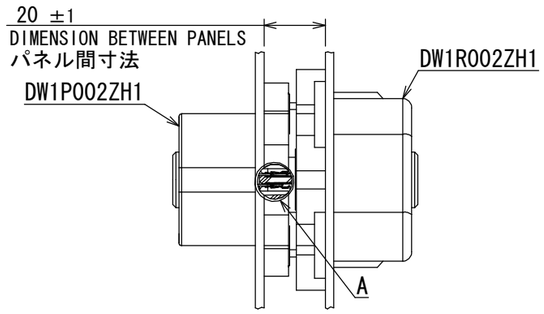

MATED CONDITION(REF)
嵌合状態図（参考）
(1:2)

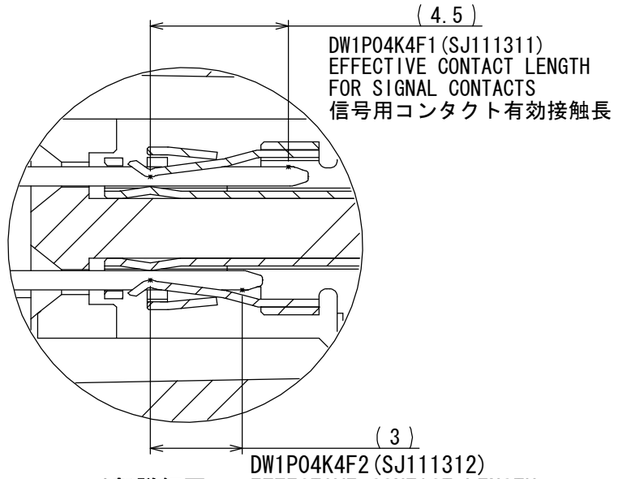

A部詳細図
(尺度 5:1)

TABLE-1

CONTACT PART NUMBER	SIZE	OUTER DIAMETER	REMARKS
DW1P04K4F1 (SJ111311)	AWG#22	φ1.5	SIGNAL CONTACT
DW1P04K4F2 (SJ111312)	AWG#22	φ1.5	DETECTED CONTACT

特別管理品目
SPECIAL CONTROL ITEM
Li電池

NOTE１. CONTACTS ARE SOLD SEPARATELY. THE APPLICABLE CONTACTS ARE LISTED IN THE TABLE-1.
NOTE２. YEAR AND MONTH OF MANUFACTURED SHALL BE SHOWN AT THE LOCATION.
(LEFT:TWO LAST DIGIT OF YEAR, RIGHT:MONTH 123456789XYZ)
EX. '10Z'→MANUFACTURED IN DEC. 2010
NOTE３. THE COMPANY NAME, THE PART NUMBER AND TERMINAL NUMBER SHALL BE MARKED AS SHOWN IN THE DRAWING.

注１. 本製品はｺﾝﾀｸﾄ別売品であり、適用ｺﾝﾀｸﾄは表-1のとおりである。
注２. 図示の位置に製造年月を表示する。
(左側：西暦3桁、4桁目、右側：月123456789XYZ)
例：'10Z'→製造年月2010年12月
注３. 図示の位置に社標及び品名、端子番号を表示する。

符号 NO.	名称 DESCRIPTION	個数 QTY.	材料 MATERIAL	仕上 FINISH	備考 REMARKS
1	PLUG HOUSING	1	GLASS FILLED PBT △2	COLOR:BROWN	UL94-V-0

仕様書(SPECIFICATION) JACS-30177 JAHL-30177	第1版(ORIGINAL DATE) 05/JAN/2011	尺度(SCALE) 1:1	シリーズ(SERIES) DW1
一般公差(GENERAL TOLERANCE) 寸法(DIMENSION) .　±0.8 .×　±0.4 .××　±0.1 .×××± 角度(ANGLES) ×°　± ×°×'　±	製図 DR. K.KIMURA	名称(TITLE) DW1P020	日本航空電子工業株式会社 JAPAN AVIATION ELECTRONICS INDUSTRY,LTD.
	担当 CHK. T.EBISAWA		
	査閲 APPD. —		
	承認 APPD. Y.MIZUSAWA	質量(MASS) —	図面番号(DRAWING NO.) SJ111309
			版数(REV.) 2

SIZE A3

S/W

DCF-C-2126(11.08)

JAE-CONNECTOR.COM
Reference Only

JAE Connector DIV. Proprietary.
Copyright(C) 2011, Japan Aviation Electronics Industry, LTD.

Mouser Electronics

Authorized Distributor

Click to View Pricing, Inventory, Delivery & Lifecycle Information:

JAE Electronics:

DW1P020