NUMMER 964 492 VERWENDET FÜR WAR NR. – .–
THIS DRAWING IS UNPUBLISHED. RELEASED FOR PUBLICATION
© COPYRIGHT – By –
ALL RIGHTS RESERVED.

REVISIONS					
P	LTR	DESCRIPTION	DATE	DWN	APVD
	A3	REVISED PER ECR-16-012572	04OCT2016	BW	RS

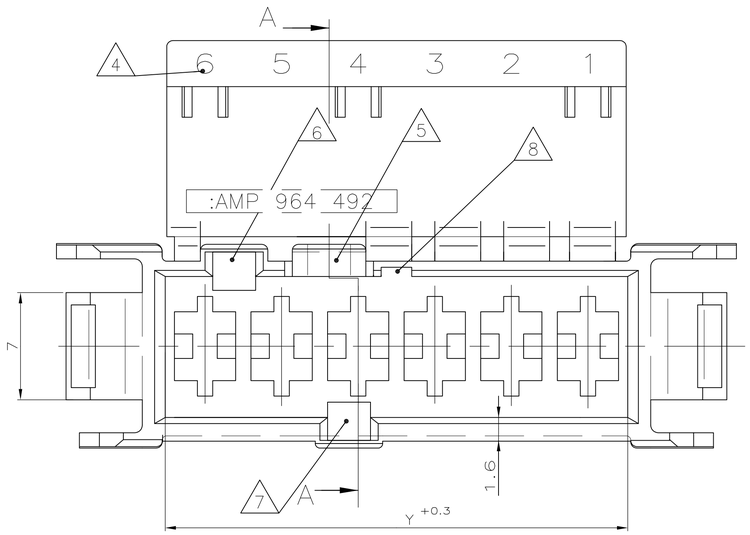

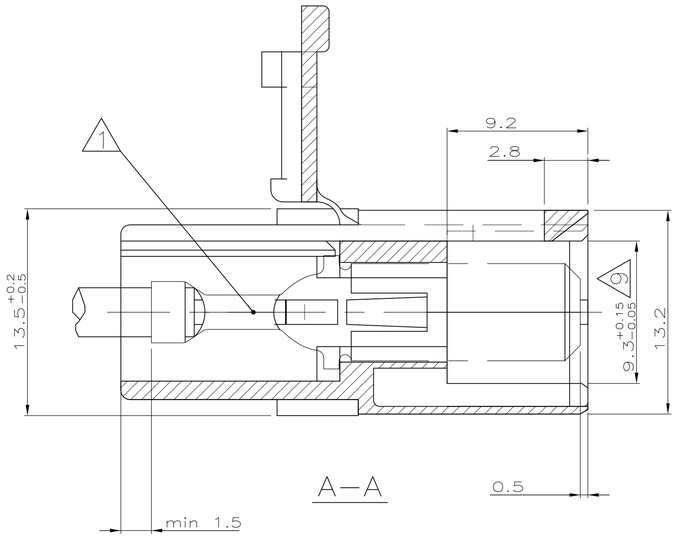

1 Kontaktkammern geeignet für FASTIN–FASTON TABS 6.3x0.8
Kontakt Nr.: 60294, Drahtgrößenbereich AWG 22–18 (0.3–0.8 mm^2)
160691,Drahtgrößenbereich AWG 22–18 (0.3–0.8 mm^2)
AMPLIVAR–Kontakt Nr.: 141051, Drahtgrößenbereich AWG 27–20 (0.1–0.5 mm^2)
142411, Drahtgrößenbereich AWG 22–15 (0.3–1.6 mm^2)
Maximaler Isolationsdurchmesser =2.8mm bzw. max. Isolationscrimphöhe =3.6

2 Passende Gegenstecker siehe Tabelle

3 –
–

4 Kammer–Nummer Mittelschrift 2 DIN1451

5 Rastlasche

6 Kodiernut

7 Polarisierungsnut

8 Nut für federnden Rasthaken

9 Verzug von max. 0.6mm zulässig

10 Das (6 pol.) Gehäuse (M5:1) ist stellvertretend für alle Pohlzahlen dargestellt. Die Lage der Rastlasche, Kodier– und Polarisierungsnuten und der Nut für den federnden Rasthaken ist dem Kodierschema zu entnehmen

11 Material entspricht den Anfoderungen der EN 60335 (incl. glow wire test 750°, ohne Flamme)

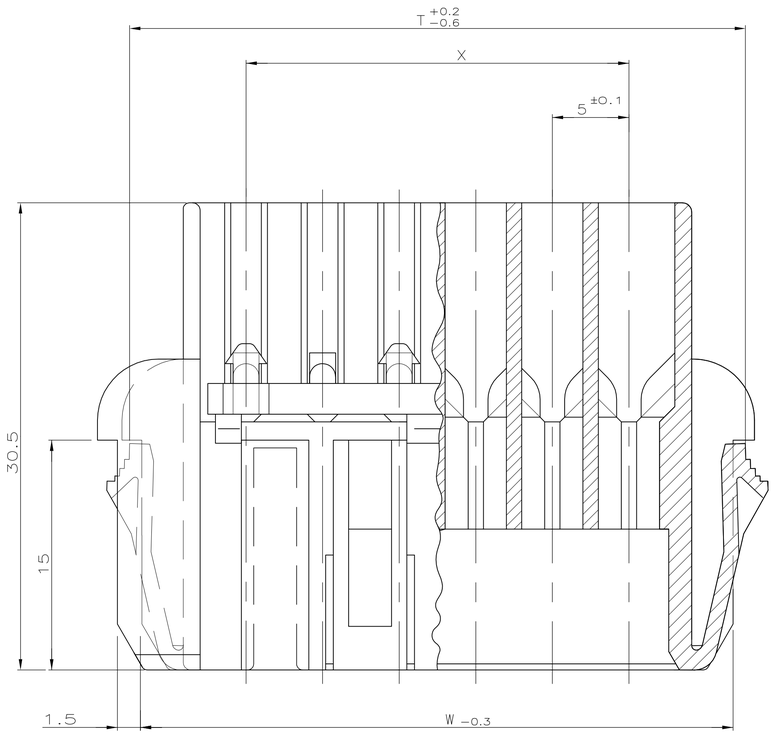

Blechausschnitt für senkrechte Steckung

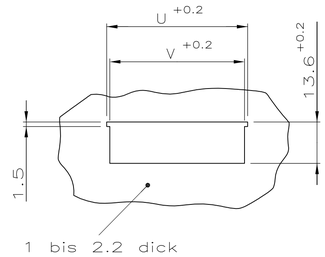

M1:1

Freimaßtoleranz ±0.1

Kodierschema (um 180° gedreht)

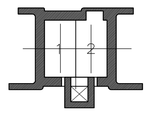

0–964 492–2; 5–964 492–2
(Kodierung entspricht PN 927 742–2)

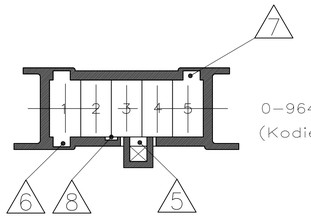

0–964 492–5; 5–964 492–5
(Kodierung entspricht PN 927 742–5)

	5–964 492–5	5	natur	35.2	36.9	34.8	34	20	25	0–1241981–5	–
OBSOLETE	0–964 492–5	5	natur	35.2	36.9	34.8	34	20	25	928 343–5	828 353–5
	5–964 492–2	2	natur	20.2	21.9	19.8	19	5	10	0–964 768–3	–
	0–964 492–2	2	natur	20.2	21.9	19.8	19	5	10	4–927 740–2	829 343–2
	Bestell–Nr.	Polzahl	Farbe	Maß T	Maß U	Maß V	Maß W	Maß X	Maß Y	Stand.Timer Geh.	AMP–multifitting conn.
										passende Gegenstecker	

ZEICHNUNG GÜLTIG AB XX/YY

BESTELL–NR.	POS.	STÜCK	BENENNUNG EINZELTEIL	WERKSTOFF	
siehe Tabelle	–	–	–	PA6 UL94–V2	
				PA6.6 UL94–V2	siehe Tabelle
				OBERFLÄCHE	
				FARBE	

THIS DRAWING IS A CONTROLLED DOCUMENT.

DIMENSIONS: mm

TOLERANCES UNLESS OTHERWISE SPECIFIED:
0 PLC ± –
1 PLC ± –
2 PLC ± 0.2mm
3 PLC ± –
4 PLC ± –
ANGLES ± 1°

MATERIAL –
FINISH –

DWN MASEK 25.06.92
CHK SCHNAUBELT 25.06.92
APVD –
PRODUCT SPEC –
APPLICATION SPEC –
WEIGHT
CUSTOMER DRAWING

TE Connectivity

NAME 2/5 POL.FASTIN–ON GEHÄUSE, Raster 5mm

SIZE	CAGE CODE	DRAWING NO	RESTRICTED TO
A1	00779	C–964492	–

SCALE 5:1 SHEET 1 OF 1 REV A3

4805 (1/15)

Mouser Electronics

Authorized Distributor

Click to View Pricing, Inventory, Delivery & Lifecycle Information:

TE Connectivity:

5-964492-5