RADIALL Département COAXIAL

NOTICE TECHNIQUE
TECHNICAL DATA

101. Rue Philibert Hoffmann
Zone Industrielle Ouest
93116 - ROSNY-SOUS-BOIS
Téléphone : 854-80-40

TITRE	TITLE
Embase réglable à platine tronquée	Adjustable receptacle two-holes flange

R 114 450

Série SUBCLIC

NORMALISATION

IEC :

CECC :

SPECIFICATIONS

MIL	C 39 012	SMA	
NF	~~C 93 562~~	KMR	

CABLES — **CABLES**

CARACTERISTIQUES — **PROPERTIES**

Impéd. caract.	50 Ω	Nominal imp.	
Fréq. d'utilisat.	0-4 GHz	Freq. range	
R.O.S.	/	V.S.W.R.	
Tension tenue	1000 V.eff.	Proof. voltage	

Catégorie climatique : -65°/+125° C — *Climatic range*

Tenue cont. cent. : ☐ Axiale avant ☐ Axiale 2 sens ☐ Rotation ☐ Immobil. totale — *In. cont. motion*

CONSTRUCTION — **CONSTRUCTION**

Revêtement c. masse		Masse plating	
Revêtement corps	Or	Body plating	Gold
Revêt. cont. cent.	Or	Inner contact	Gold
Partie métallique	Laiton	metalic parts	Brass
Partie métal. élast.	Laiton	metalic resilient parts	Brass
Isolant	PTFE	Insulator	PTFE
Joint	/	Gasket	/

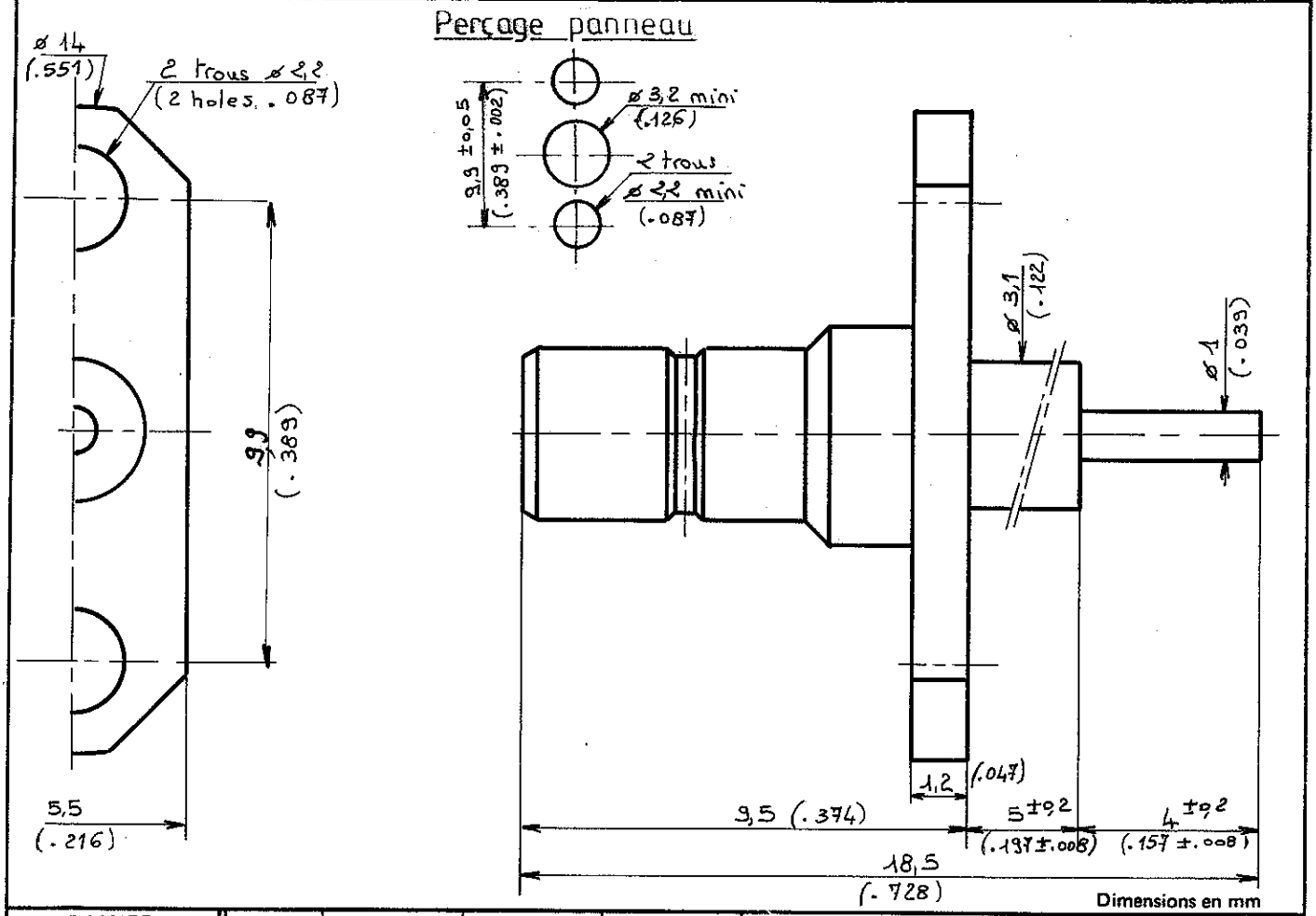

DOSSIER D'ETUDE		Dessiné	Vérifié	I.P.	MODIFICATIONS			
DEN. 84.014.020	NOM	PICTON			Bonni			
	DATE	15.10.84			30/5/85			
/	VISA	Picton						

Ces renseignements sont donnés à titre indicatif. Dans le but constant d'améliorer nos produits, nous nous réservons le droit d'apporter toute modification jugée utile.

R. INC GMBH

Mouser Electronics

Authorized Distributor

Click to View Pricing, Inventory, Delivery & Lifecycle Information:

Radiall:
R114450000