THIS DRAWING IS UNPUBLISHED
VERTRAULICH UNVEROEFFENTLICHTE ZEICHNUNG
© COPYRIGHT 2004 -

RELEASED FOR PUBLICATION JUL 2004
FREI FUER VEROEFFENTLICHUNG
ALL RIGHTS RESERVED.
ALLE RECHTE VORBEHALTEN.

MATED WITH
PASSEND ZU
1718492

LOC	DIST
A1	-

PROJEKT NR.
EGATN02151

REVISIONS
ABAENDERUNGEN

P	LTR	DESCRIPTION BESCHREIBUNG	DATE	DWN	APVD
	C1	TYCO ELECTRONICS SYMBOL CHANGED PCN E-10-003837	22FEB2010	NP	CE
	D	CHAMFER DELETED SEE PCN E-11-003942	01MAR2011	NP	CE
	D1	VARIANTS ADDED. SEE PCN E-11-010078	16MAY2011	SJ	CE
	D2	DRAWING CLARIFICATION SEE PCN E-18-001698	02FEB2018	NP	FE

CARRIER IN PRE LOCKED POSITION
Traeger in Vorrastellung

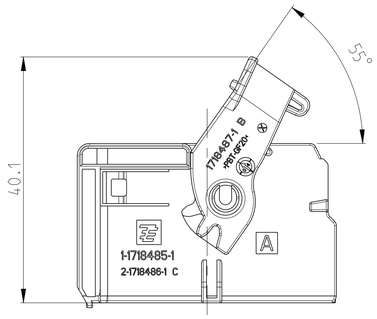

CARRIER WITH RECEPTACLE INSERTS ASSEMBLY SEQUENCE
Traeger Buchseneinsaetze
Montage Reihenfolge

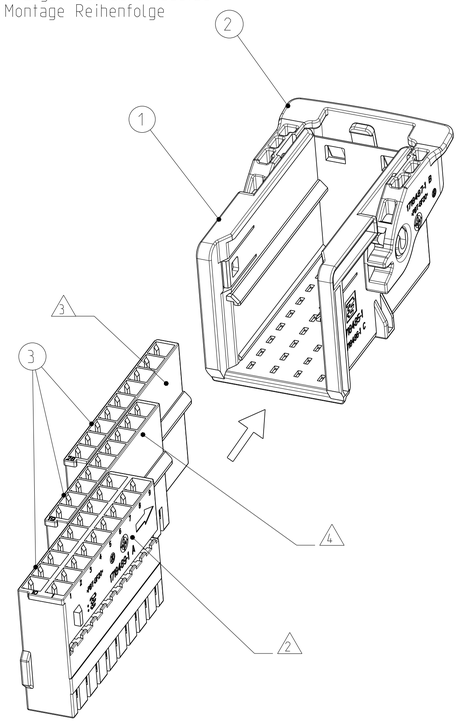

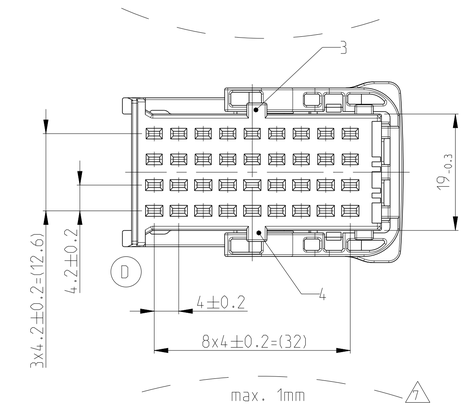

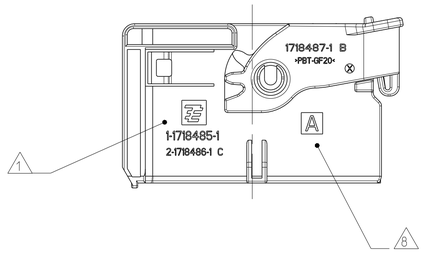

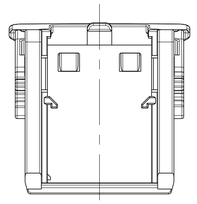

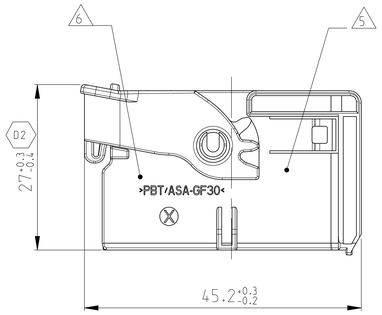

FURTHER CODING
weitere Kodierung

CODING B
Kodierung

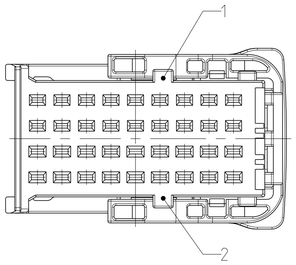

CODING C
Kodierung

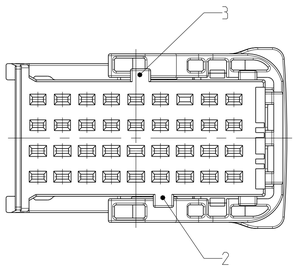

(D1) CODING E
Kodierung

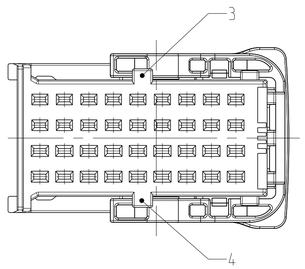

CODING D
Kodierung

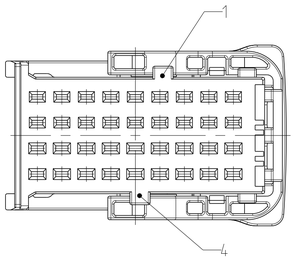

(D1) CODING F
Kodierung

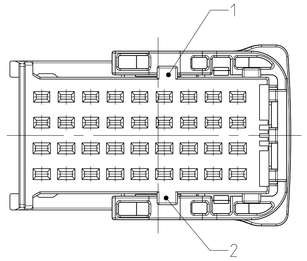

NOTES
Bemerkungen

(C1) 1 TE LOGO AND TE NUMBER
TE Logo und TE Nummer

2 FITS TO TE RECEPTACLE INSERT AMP MCP 1.5K 18 POSITION. 1718489-1
Passend zu TE Buchseneinsatz AMP MCP 1.5K 18 polig. 1718489-1

3 FITS TO TE RECEPTACLE INSERT AMP MCP 1.5K 9 POSITION. 1718490-1. CAVITY-NO: 28-36
Passend zu TE Buchseneinsatz AMP MCP 1.5K 9 polig. 1718490-1. Kammernummerierung: 28-36

4 FITS TO TE RECEPTACLE INSERT AMP MCP 1.5K 9 POSITION. 1718490-2. CAVITY-NO: 19-27
Passend zu TE Buchseneinsatz AMP MCP 1.5K 9 polig. 1718490-2. Kammernummerierung: 19-27

5 PRODUCTION DATE
Produktionsdatum

6 MATERIAL IDENTIFICATION ACC TO VDA 260
Werkstoffkennzeichnung nach VDA 260

7 WARPAGE TO . . . PERMITTED
Verzug zulaessig bis . . .

8 CODING MARKING
Kodierungskennzeichnung

9 BULK PACKAGING IN CORRUGATED BOX
Schuettgut im Versandkarton

10 FITS TO TE COUNTERPART 1.5 MM TAB HOUSING. 36POS
1718492
Passend zu TE Gegenstecker 1.5 mm Flachsteckergeh., 36pol.
1718492

11 FITS TO TE COUNTERPART 111POS. MIXED TAB HEADER
1718523
Passend zu TE Gegenstecker 111pol. Messerleiste
1718523

12 FITS TO TE INTERFACE DRAWING
114-18664
Passend zu TE Ausfuehrungsvorschrift
114-18664

13 MALFUNCTION CAUSED BY LACQUER IS NOT COVERED BY TE WARRANTY
Funktionsbeeinträchtigung durch Lackieren liegt nicht im Einfluss und Gewaehrleistungsumfang von TE

CODING A AS SHOWN
Kodierung A wie gezeigt

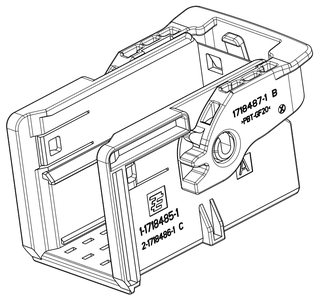

CODE Kodierung	TE ORDER-NO. TE Bestell-Nr.	REV.	QTY Anzahl	MAT.	COLOUR Farbe	DESCRIPTION Beschreibung	REV.	ITEM
F	1-1718485-6	D	1	PBT-GF20	YELLOW gelb	LEVER Hebel	B	2
			1	PBT/ASA-GF30	PASTEL ORANGE pastelorange	CARRIER CODE F Traeger Kodierung F	C	1
E	1-1718485-5	D	1	PBT-GF20	YELLOW gelb	LEVER Hebel	B	2
			1	PBT/ASA-GF30	DUSTY GREY staubgrau	CARRIER CODE E Traeger Kodierung E	C	1
D	1-1718485-4	D	1	PBT-GF20	YELLOW gelb	LEVER Hebel	B	2
			1	PBT/ASA-GF30	WATER BLUE wasserblau	CARRIER CODE D Traeger Kodierung D	C	1
C	1-1718485-3	D	1	PBT-GF20	YELLOW gelb	LEVER Hebel	B	2
			1	PBT/ASA-GF30	EMERALD GREEN smaraggdgrn	CARRIER CODE C Traeger Kodierung C	C	1
B	1-1718485-2	D	1	PBT-GF20	YELLOW gelb	LEVER Hebel	B	2
			1	PBT/ASA-GF30	TRAFFIC PURPLE verkehrsviolet	CARRIER CODE B Traeger Kodierung B	C	1
A	1-1718485-1	D	1	PBT-GF20	YELLOW gelb	LEVER Hebel	B	2
			1	PBT/ASA-GF30	FAWN BROWN rehbraun	CARRIER CODE A Traeger Kodierung A	C	1

(D1) DELIVERY CONDITIONS:
Lieferzustand:

(D1) LEVER IN LOCKED POSITION
Hebel in Verriegelungsstellung

THIS DRAWING IS A CONTROLLED DOCUMENT.
DIESES ZEICHNUNGSDOKUMENT WIRD DURCH AMP NETHERLANDS KONTROLLIERT.
ANDERUNGEN, SO DEM TECHNISCHEN FORTSCHRITT DIENEN, SIND VORBEHALTEN.
VON ZWEIFELHAFTEN ZEICHNUNGSEINTRAGUNGEN DARF MAN SIE NICHT ANFERTIGEN.

DIMENSIONS: MASSEINHEITEN: mm
TOLERANCES UNLESS OTHERWISE SPECIFIED: ACC. TO ISO 8015 ACC. TO DIN 16901-140
0 PLC ±
1 PLC ±
2 PLC ±
3 PLC ±
4 PLC ±
ANGLES/WINKEL ±2°
MATERIAL: SEE TABLE / siehe Tabelle
FINISH/OBERFLAECHE/FARBE: SEE TABLE / siehe Tabelle

DWN	F. Eltrop	23JUL2004
CHK	Ch. Eberwein	26JUL2004
APVD	Ch. Eberwein	22FEB2010
PRODUCT SPEC PRODUKTSPEZ.	108-18957	
APPLICATION SPEC VERARBEITUNGSSPEZ.	114-18663	
WEIGHT GEWICHT	8.6g	

TE Connectivity

NAME: CARRIER FOR AMP MCP1.5K RECEPTACLE INSERTS , 36POS.
Traeger fuer AMP MCP1.5K Buchseneinsaetze. 36pol.

SIZE	CAGE CODE	DRAWING NO ZEICHNUNGS-NR.	RESTRICTED TO NUR FUER
A1	00779	C-1718485	

CUSTOMER DRAWING /KUNDENZEICHNUNG | SCALE MASSSTAB 2:1 | SHEET BLATT 1 OF VON 1 | REV. D2

4805 (3/11)

Mouser Electronics

Authorized Distributor

Click to View Pricing, Inventory, Delivery & Lifecycle Information:

TE Connectivity:

1-1718485-4